Bruksanvisning
ILB Blästerkabiner
&
Dragskåp







ILB-MASKINER
Kungälv



ILB 700

Best.nr ILB 700

En kompakt blästermaskin med bekväm arbetsinställning och mycket bra översikt över arbetsmomenten. Maskinen har stor siktruta av 4 mm härdglas i Z-list, stor frontlucka med dörrspärr, 2-polig säkerhetsbrytare, liten smidig blästerpistol ca 400 l/m, handskar medföljer.

ILB 700 och 775

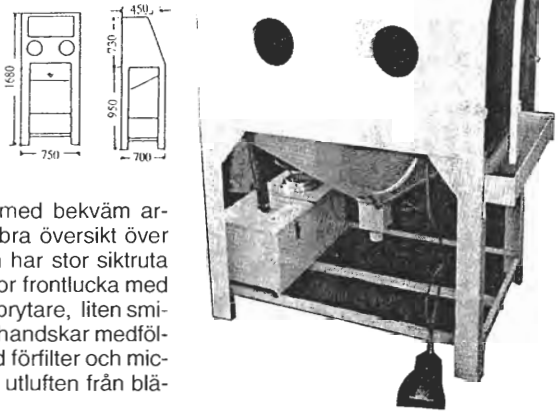

ILB 775

Best.nr ILB 775

En kompakt blästermaskin med bekväm arbetsinställning och mycket bra översikt över arbetsmomenten. Maskinen har stor siktruta av 4 mm härdglas i Z-list, stor frontlucka med dörrspärr, 2-polig säkerhetsbrytare, liten smidig blästerpistol ca 400 l/m, handskar medföljer, monterat stoftavsug med förfilter och microfilter för effektiv rening av utluften från blästerkabinen.

ILB 1100

Best.nr ILB 1100

Mod 1100 har stor sidolucka, för enkel ur- och ilastning. Monterad blästerpistol med fotmanöver och säkerhetsspärr.

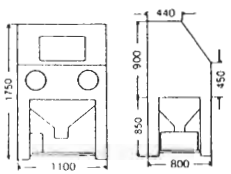

Modell	700	775	1100
Förfilter 17	–	1	1
Microfilter 14	–	1	1
Sidolåda	–	–	1
Renblåsn. pistol	–	–	1
Handskar	1P	1P	1P
Blästerpistol	523	523	521-10
Luftförbr. vid 7 bar	ca 400 l/m	ca 400 l/m	ca 1000
Max bar	8	8	8
Belysning W/220V	Lysrör 2x18	Lysrör 2x18W	Lysrör 2x18W
kW/220V	36W	1	1
Kg	45	60	95

ILB-MASKINER
Kungälv

ILB 600

Best.nr ILB 600

Säkerhetsbrytare 2-polig, belysning 1x60 W/220 V. Siktruta av 4 mm härdglas i Z-list. Stor öppningsbar frontlucka Monterad liten smidig blästerpistol ca 400 l/min med munstycke av volframkarbid. Handskar medföljer. Mod. 600 anslutes enkelt till de flesta sugkällor.

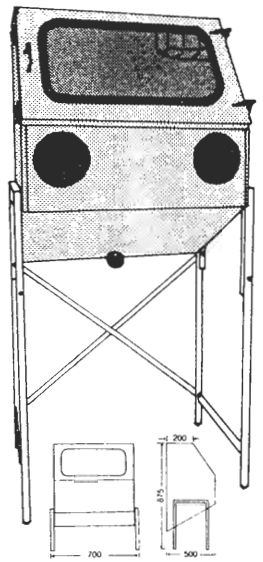

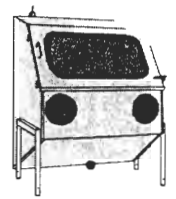

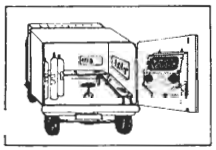

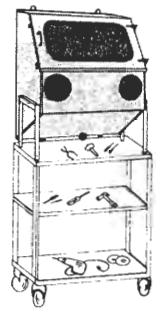

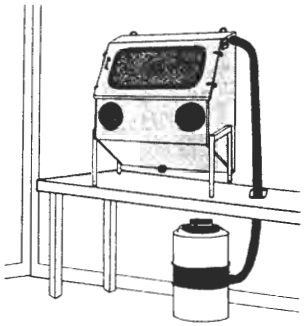

ILB 625

Best.nr ILB 625

En kompakt blästermaskin med bekväm arbetsinställning och mycket bra översikt över arbetsmomenten. Maskinen har stor siktruta av 4 mm härdglas i Z-list, stor frontlucka med dörrspärr, 2-polig säkerhetsbrytare, belysning 1x60 W/220V, liten smidig blästerpistol ca 400 l/m med munstycke av vollframkarbid, handskar medföljer.

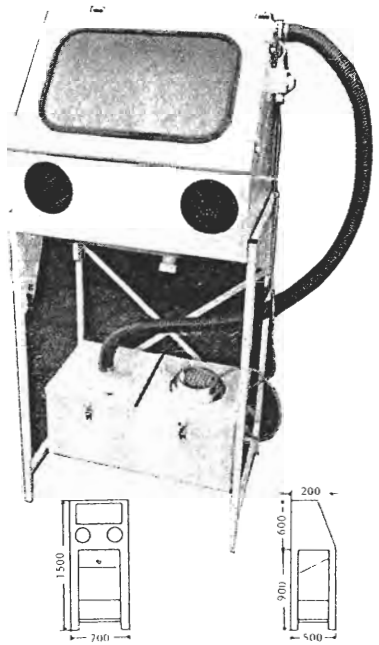

Modell	600	625
Förfilter 17		1
Microfilter 14		1
Handskar	1P	1P
Blästerpistol	523	523
Luftförbr. vid 7 bar	ca 400 l/m	ca 400 l/m
Max bar	8	8
Belysning W/220V	1x60	1x60
kW/220V	0,5	0,9
Kg	35	50

ILB-MASKINER
Kungälv

ILB 1200

Best.nr ILB 1200

Mod. 1200 är i första hand byggd för GLAS-BLÄSTRING. Samma mått som MOD 2000 men har ett enkelt avsug och reningssystem. Dom flesta blästermedel går att använda i denna Mod. som i alla våra övriga modeller.

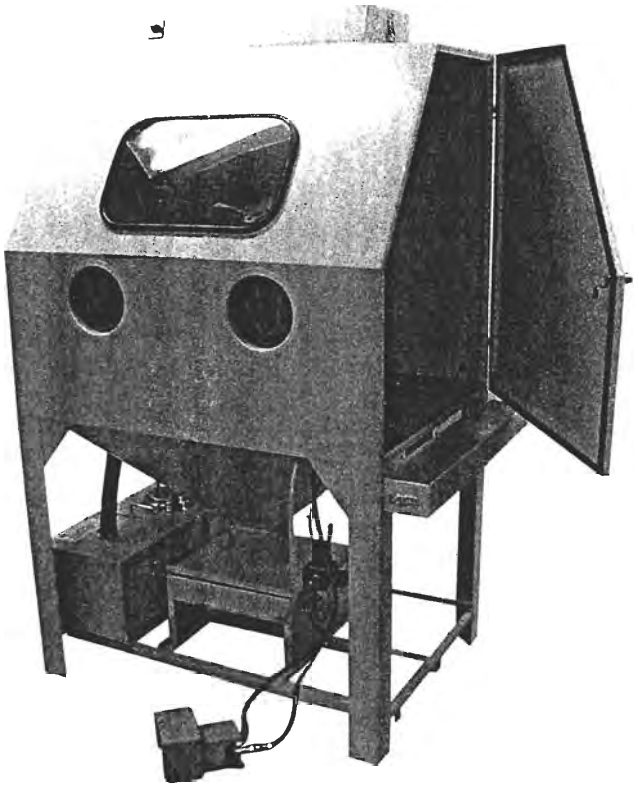

Modell	1200
Förfilter 17	1
Microfilter 14	1
Sidolåda	1
Renblåsningspistol	1
Handskar	1 P
Blästerpistol	521–10
Luftförbr vid 7 bar/pistol	ca 1000 l/m
Max bar	8
Belysning W/220V, lysrör	2x18
KW/220V	1
Kg	100

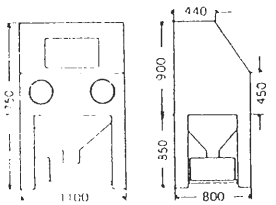

ILB-MASKINER
Kungälv

ILB 2000

Best.nr ILB 2000

Modellen 2000 har stor sido-lucka, för enkel ur- och ilastning. Blästermedelsbehållare under kabinen. Monterad blästerpistol med fotmanöver och säkerhetsspärr. Patentsökt. Modellen har stor siktruta av 4 mm härdglas i enkel Z-list. Mont. Stoftavsug inkl. förfilter och microfilter samt dubbelt reningssystem för blästermedlet.
Alla mod. med mod.nr 1100 och uppåt kan förses med rälsbana på beställning.

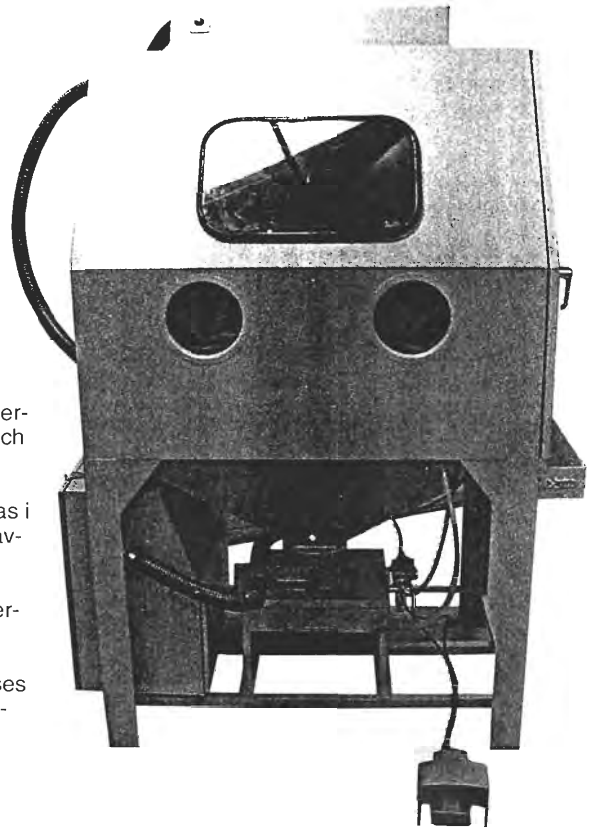

Modell	2000
Förfilter 17	2
Microfilter 14	2
Sidolåda	1
Renblåsningspistol	1
Handskar	1P
Blästerpistol	521-15
Luftförbr vid 7 bar/pistol	ca 1500 l/m
Max bar	8
Belysning W/220V, lysrör	2x18
KW/220V	2
Kg	115

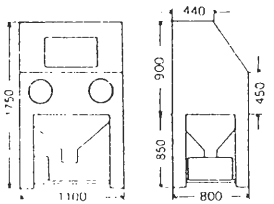

ILB-MASKINER
Kungälv

ILB 2200

Best.nr ILB 2200

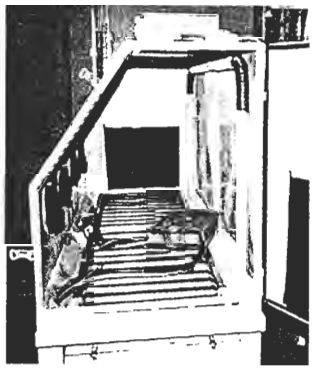

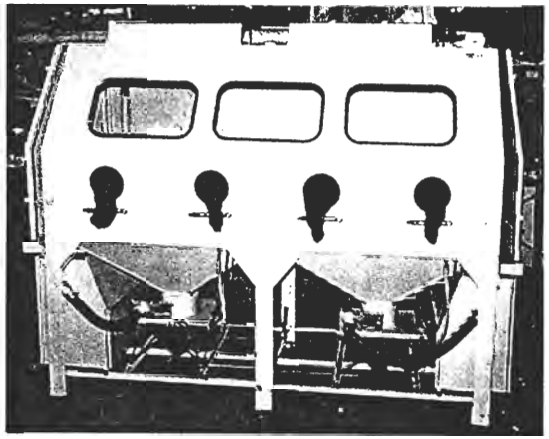

ILB 3000

Best.nr ILB 3000

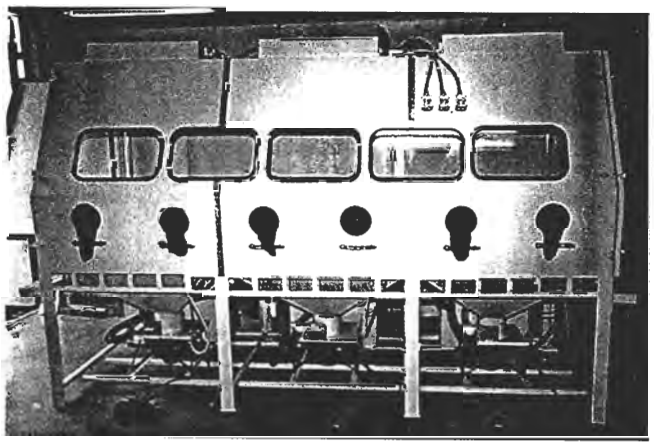

Tillverkas endast på beställning. Modellen har standardluckor i båda sidor, för enkel ur- och ilastning, låsbara. Siktrutor i härdglas, monterat i Z-list. Blästerpistoler med fotmanöver och säkerhetsspärr. Modellen har blästermedelsbehållare under varje balja, lätt utbytbara vid blästermedelsbyte. Avsugsdel i tre enheter, lätt åtkomlig för filterbyte. Blästerpistol vid varje station, samt renblåspistol Modellen kan förses med bana.

Modell	2200	3000
Förfilter 17	4	6
Microfilter 14	4	6
Sugdel kW/230V	4	5,1
Sidolåda	2	2
Renblåspistol	2	3
Handskar	2P	3P
Blästerpistol 521-15	2	3
Belysning W/220V	4x18	6x18
Max bar	8	8

Fakta ILB-2200
Mått B2200 x D800
Höjd ca 900
Totalhöjd 1750 mm
Modellen kan fås i flera utföranden.
Data, se modell ILB 2000.

Fakta ILB-3000
Mått: B 3300x D 1100
Höjd ca. 1100
Totalhöjd 2000 mm

* Kan erhållas i flera utföranden

ILB-MASKINER
Kungälv

ILB 1500

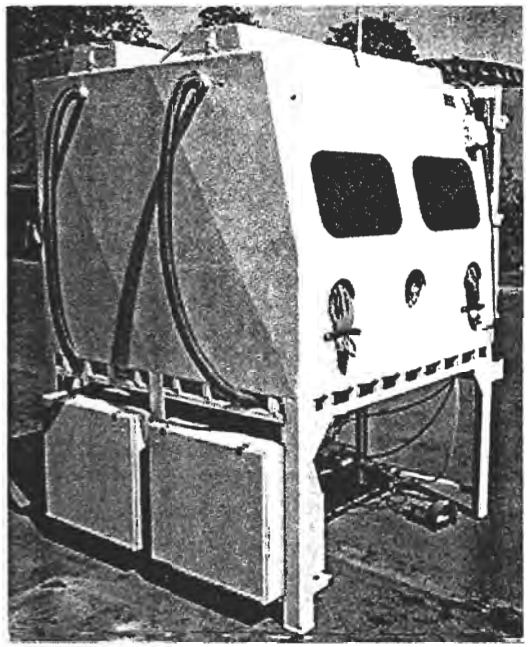

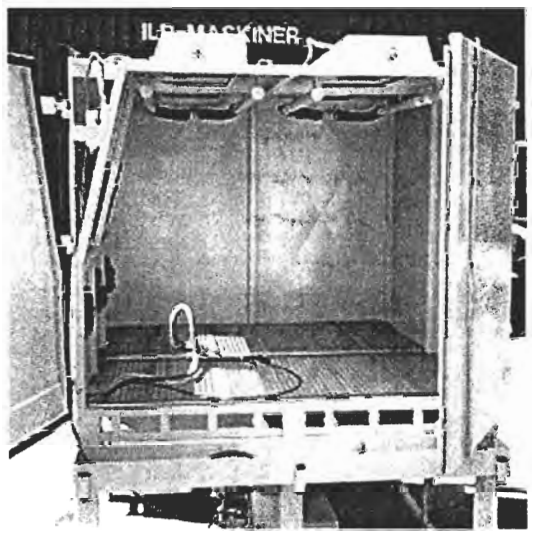

Best.nr ILB 1500

Tillverkas endast på beställning.
Modellen har dubbeldörr i vänster sida med spanjolett-handtag. Hela sidan är öppningsbar!
2 st siktrutor i 4 mm härdglas mont. i Z:a list för enkelt byte av siktruta.
Belysning lysrör 8x18W/230v.
Standard Blästerpistol ILB 521-15 samt fotmanöver med SÄKERHETSSPÄRR.(kan fås med pistol ILB 25TB som är större och har en luftförbrukning på ca 2500 l/m.).
Modellen kan förses med rullbana eller räls med hjul och axlar så att det går att tillverka egen specialvagn.
Utsugsenhet 2 x ILB 2000, med förfilter och microfilter, lätt åtkomligt på höger sida.
Modellen har 2 st siktrutor vilket ger god översikt i arbetsområdet. Stor blästermedelsbehållare under maskinen.
Mått ca inv. 1500x1500xh 1200
Totalhöjd ca 2300 mm

Modell	1500
Förfilter 17	4
Microfilter 14	4
Sugdel kW/230v	2x1700
Sidolåda	1
Renblåspistol	1
Handskar	1 p
Blästerpistol 521-15	1
Belysning W/230v	8x18
Max bar	8

ILB-MASKINER
Kungälv

Mod 1100 R

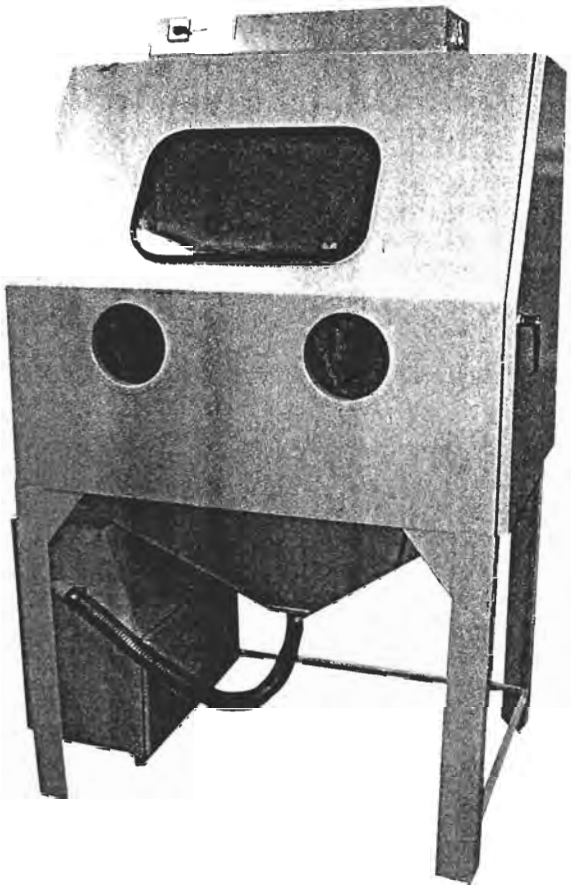

För renblåsning av andra maskiner, special-filter mm. I maskinen ingår renblåspistol, belysning, handskar och manschetter. Extern utsug behövs inte då maskinen har eget filter-system
Bestående av dubbla fläktmotorer med 2 st förfilter och 2 st microfilter.

Specialmått
efter offert.

Modell	1100R
Förfilter 17	2
Microfilter 14	2
Renblåsningspistol	1
Handskar	1 P
Max bar	8
Belysning W/220V, lysrör	2x18
KW/220V	2
Kg	80

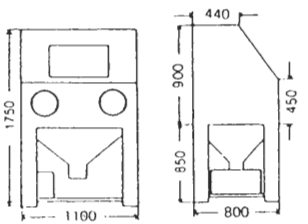

ILB-MASKINER
Kungälv

Bana av rälstyp med klaffbroöppning.

Banan kan beställas i önskad längd. 2 axlar med spårhjul medföljer för bygge av egen designad lämplig vagn.



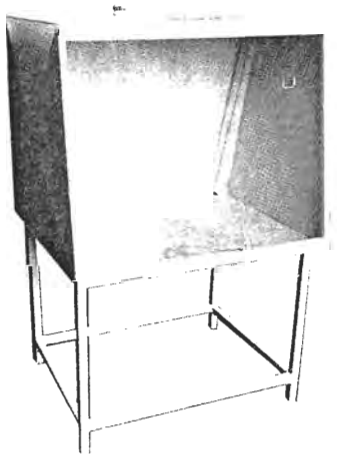

ILB 300

Best.nr ILB 300

Dubbel färgfälla av sprutat syntet-material. Sprutbox ILB-300 levereras med golvstativ. Låsta med ram för enkelt byte av färgfälla. Stort sprututrymme ca:900x800 mm. Krok för färgspruta. Utloppsstos an-slutning. 160 Ø mm.
Färg: ljus beige
Yttermått B940 x D800 x H780 + stativ: 680.
Tillbehör:
Färgfälla Best nr: ILB-A86

Rekommenderad utsugningsfläkt ca:
2000 m³/h. Ex. klass

Andra storlekar begär offert.

ILB TRYCKBLÄSTER KABINER

Standardmodeller är ILB 2500T-ILB 2200T.
Tryckbläster är den effektivaste formen av blästring jämfört med injektorblästring mm. 2 olika standard mod. finns idag, grundmått på 2500T är samma som Mod. 2000 och 2200T är samma som Mod. 2200. Tryckblästermodellerna har som våra andra större modeller: fotmanöver, förfilter, microfilter, lösa handskar, manchetter, siktruta av 4 mm härdglasmaterial i Z:a list, dessutom är maskinerna klädda invändigt med 4 mm Paragummi. Tryckkärl är monterade på Mod. 2500T på vänster sida och på Mod. 2200T på ryggen av maskinen, alla reglage är på framsidan lätt åtkomliga för operatören, för ändring av tryck, flöde av blästermedel, start och stopp sker via fotmanöver med säkerhetsspärr.
Mod. kan förses med bana av rälstyp 2 axlar och hjul medföljer varje bana.
Mod. 2500T kan fås med vänster eller högerdörr eller dörrar i båda sidor.
Mod. 2200T har dörrar i båda sidor som standard.
Ett flertal andra storlekar kan tillverkas efter kunds önskemål.



Mod. 2200T
invändigt med rälsbana samt möjlighet att blästra från gavlarna då även dörrarna har siktruta och instick för händerna. (ej standard)



Mod. 2200T

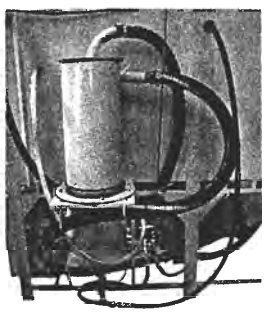

Tryckenhet med Cyklon för T-modeller

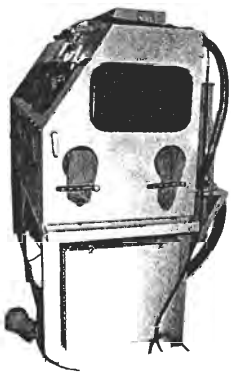

Mod. 2200T
med blästermöjlighet även i gaveldörrarna.

ILB TRYCKBLÄSTER KABINER

Standardmodeller är ILB 2500T-ILB 2200T.
Tryckbläster är den effektivaste formen av blästring jämfört med injektorblästring mm. 2 olika standard mod. finns idag, grundmått på 2500T är samma som Mod. 2000 och 2200T är samma som Mod. 2200. Tryckblästermodellerna har som våra andra större modeller: fotmanöver, förfilter, microfilter, lösa handskar, manchetter. siktruta av 4 mm härdglasmaterial i Z:a list, dessutom är maskinerna klädda invändigt med 4 mm Paragummi. Tryckkärl är monterade på Mod 2500T på vänster sida och på Mod. 2200T på ryggen av maskinen, alla reglage är på framsidan lätt åtkomliga för operatören, för ändring av tryck, flöde av blästermedel, start och stopp sker via fotmanöver med säkerhetsspärr.
Mod. kan förses med bana av rälstyp 2 axlar och hjul medföljer varje bana.
Mod. 2500T kan fås med vänster eller högerdörr eller dörrar i båda sidor.
Mod. 2200T har dörrar i båda sidor som standard.
Ett flertal andra storlekar kan tillverkas efter kunds önskemål.

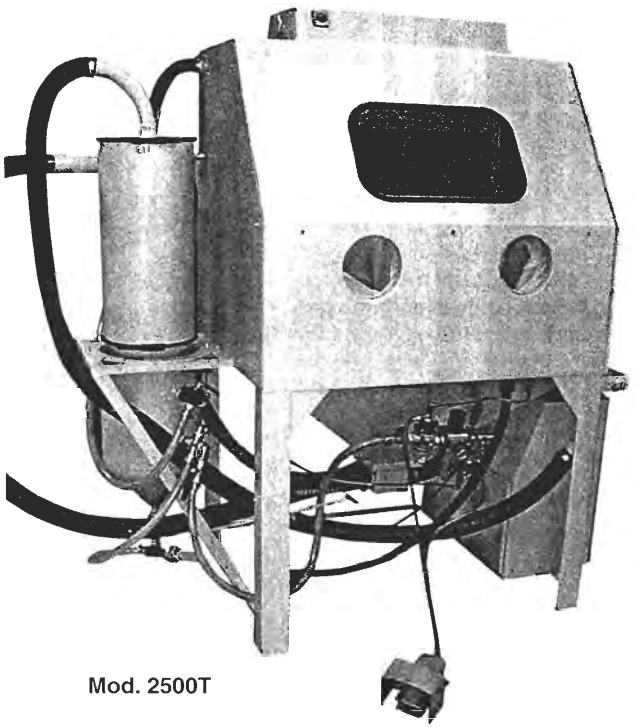

Mod. 2500T

ILB-MASKINER
Kungälv

Ett urval av specialbyggda maskiner



Mod. 2000
Special för
blästring av däcksluckor före limning
Blästras med specialglas= "glas-kross".

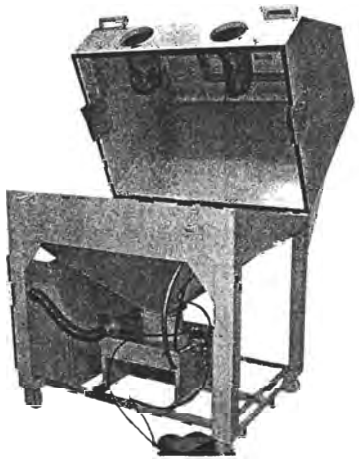

Mod. 2000 Special.
Specialbläster för blästring av långa axlar. Maskinen har spårhjul och går på räls samtidigt som axlar på 4-6 m roterar under blästring. Blästeroperatören åker samtidigt med maskinen

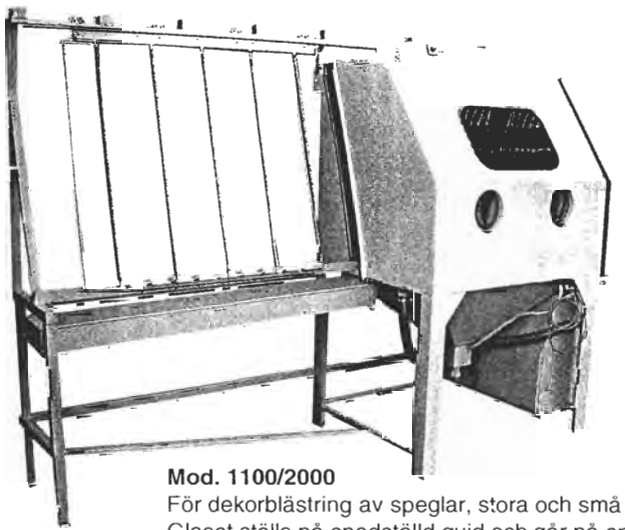

Mod. 1100/2000
För dekorblästring av speglar, stora och små glasrutor.
Glaset ställs på snedställd guid och går på en hängguid in i maskinen Blästermedel som används är i första hand glas-micropärlor.

ILB-MASKINER
Kungälv

Ett urval av specialbyggda maskiner

Mod. 2200 S
Med bana in och utvändigt, extra bredd på maskin och bana.

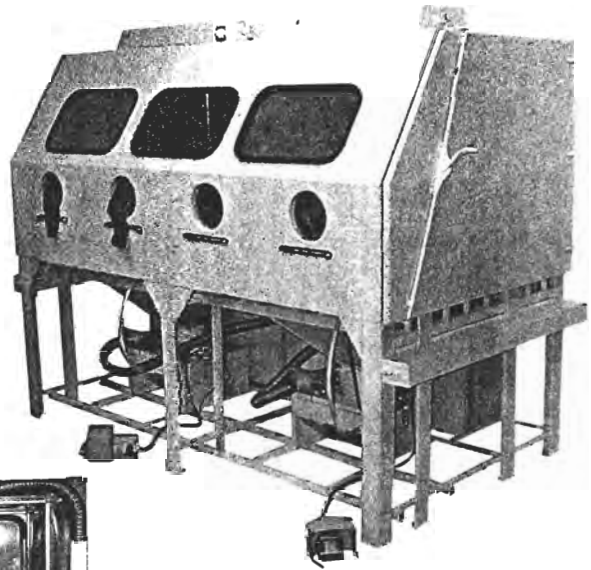

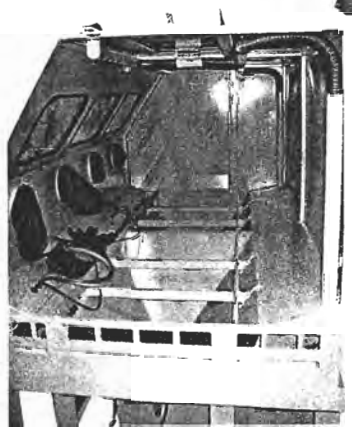

Mod. 2200 S
Invändigt

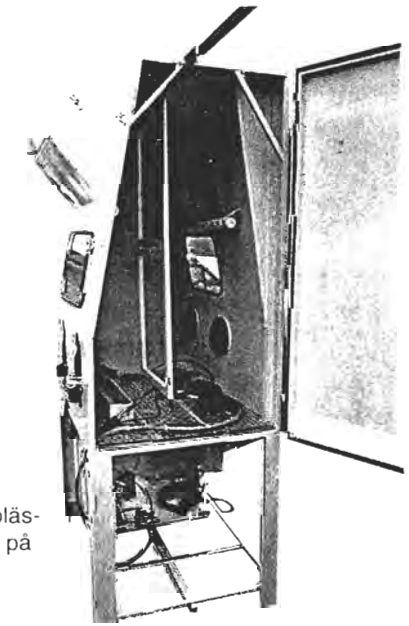

Mod. 2000
Specialbyggd för blästring av sågklingor på båda sidor.

ILB-MASKINER
Kungälv

Ett urval av specialbyggda maskiner

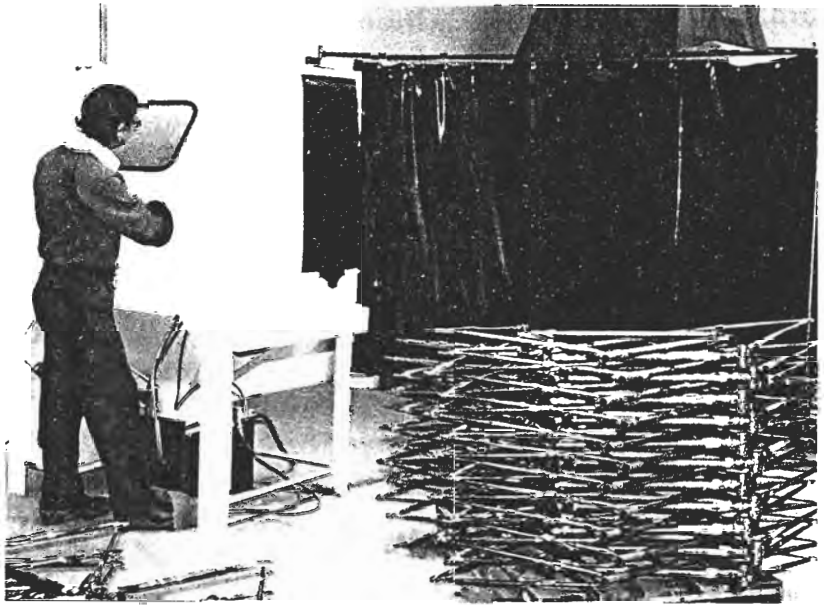

Mod. 2000 Special
Framtagen för blästring av cykelramar bl.a.

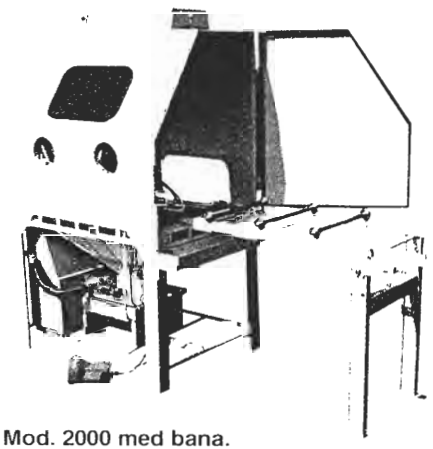

Mod. 2000 med bana.

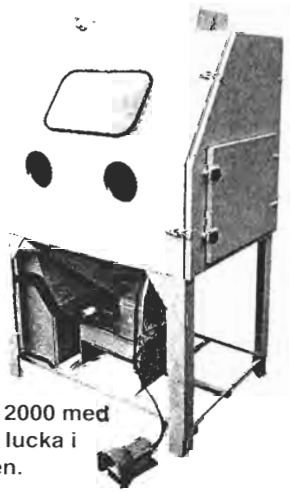

Mod. 2000 med extra lucka i dörren.

ILB-MASKINER
Kungälv

Ett urval av specialbyggda maskiner

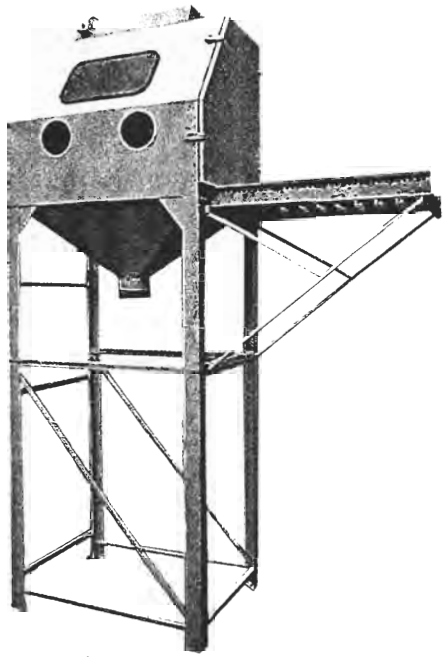

Mod. 1100 H
Special 1100 med rullbana och förlängda ben. Amvänds till att öppna och tömma säckar med hälsovådligt pulver, Under baljan sitter behållare med omrörare och pump.

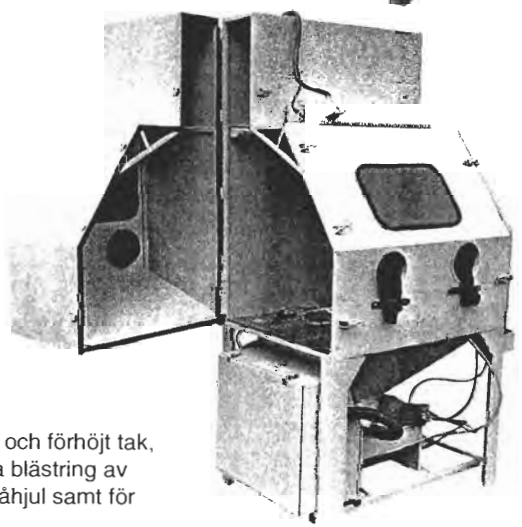

Mod. 2000
Special
Med förlängd dörr och förhöjt tak, Framtagen för bl.a blästring av slitbanan på Landåhjul samt för vanlig blästring.

ILB-MASKINER Kungälv

Tillbehör ILB Bläster



ILB 501. Vridplatta 500 Ø mm Till alla mod. över 1100.



ILB 515. Filter-regulator med manometer. Alla mod. Ange L/min.



ILB 17.
Förfilter till alla ILB-sugkällor.



ILB 14.
Microfilter till alla ILB-sugkällor.

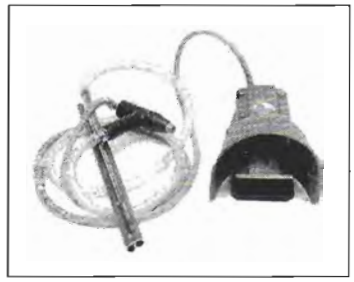

ILB 521-10KPL. Ca 1000 L/min. Komplett stor blästerpistol med fotmanöver.

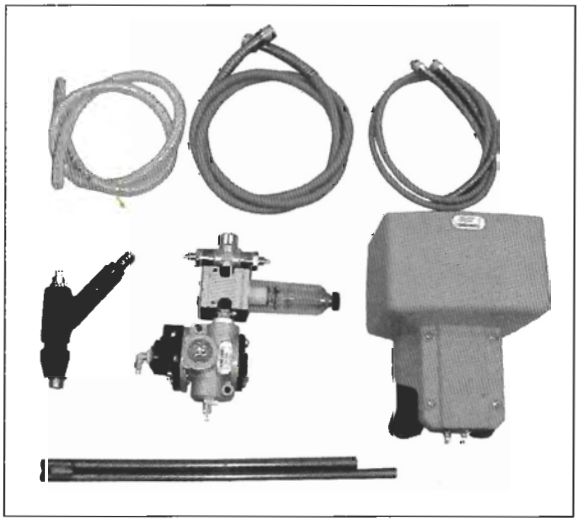

ILB 521-15KPL. Ca 1500 L/min. Komplett stor bläster-pistol med fot- manöver.

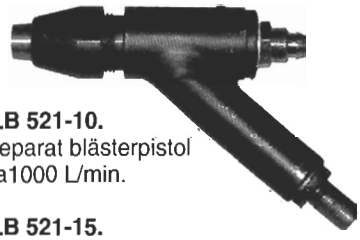

ILB 521-10.
Separat blästerpistol ca1000 L/min.

ILB 521-15.
Separat blästerpistol ca 1500 L/min.



ILB 521-35.
Blästermunstycke stor pistol 521.



ILB 521-36-4. Luftdysa till blästerpistol 521-10.

ILB 521-36-5. Luftdysa till blästerpistol 521-15.

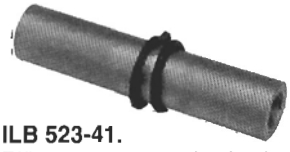

ILB 523-41.
Blästermunstycke till pistol 523.

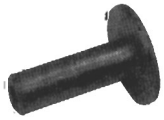

ILB 523-42.
Luftdysa till pistol 523.

ILB 511. Extra blästermedel-behållare. Till alla mod. över 1200.

ILB 340. Förfilter till sugdel 340.

ILB 28. Siktruta blästerkabin 4-pack.

ILB 26. Tygmanschetter par.

ILB 25. Handskar par.

ILB 520. Renblåsningspistol. Komplett med slang och nippel.

ILB 521-37. Nippel till blästerpistoler 521-10 och 521-15.

ILB 523. Liten blästerpistol med pistolavtryck ca 400L/min.

ILB 523-45. Nippel till pistol 523.

ILB-MASKINER Kungälv

BLÄSTERMEDELSREKOMENDATION FÖR ILB-BLÄSTERKABINER

Blästermedel			Mod 600-	Mod 700-	Mod 1100-	Mod 1500 2000 2200 3000.	Mod T 1500 T- 2200 T	
Blästekorund	Kornstorlek	Nr Betk.	675.	775.	1200.			
"	0,8-1,0	K 4	1.	1.	2.	2.	2.	Mod 1100 & 1200 är
"	0,6-0,8	K 5	1.	1.	2.	2.	2.	Rekomenderade
"	0,4-0,6	K 6	1.	1.	2.	2.	2.	till:
"	0,2-0,4	K 7	1.	1.	2.	2.	2.	GLASBLÄSTRING
"	0,1-0,2	K 8	2.	2.	2.	2+4	2.	Annat medel går
"	0,075-0,1	K 9	2.	2.	2.	2+4	1.	att använda
"	0,050-0,075	K 10	2.	2.	2.	2+4	1.	
Glas Microkulor	0,420-0,840	D	2.	2.	2.	2+4	2.	
"	0,250-0,420	C	2.	2.	2.	2+4	2.	
"	0,150-0,250	AC	2.	2.	2.	2+4	2.	
"	0,075-0,150	AF	2.	2.	2.	2+4	1.	
"	0,045-0,085	AH	2.	2.	2.	2+4	1.	
"	0,001-0,050	AK	2.	2.	2.	2+4	1.	
Stålsand Gritt	0,20-0,40	G-07	1.	1.	1.	1.	2.	
	0,30-0,70	G-12	1.	1.	1.	1.	2.	
	0,40-0,85	G-17	1.	1.	1.	1.	2.	
Rostfri Gritt		Inox	1.	1.	1.	1.	2.	
Steel Shot			1.	1.	1.	1.	2.	
Plastgranulat			2.	2.	2.	2.	2.	
Nötskal			1.	1.	2.	2.		

Kopparslagg avvänds i första hand för fristråle och våtblästring

Blästersand rekomenderas ej till maskiner med återvinning av blästermedel .

Blästermedel av stål typ rekomderas inte till maskiner med injektorpistoler.

2 + 4 = Spjäll för undre sugfunktion i stängt läge. ELLER NÄSTAN STÄNGT LÄGE.

1. = Ej att rekomendera

2. = Går att använda

ILB-MASKINER
Kungälv

GLASKULOR Micropärlor

GLASKULOR - Ett polerande och rengörande medel. Används till fristråleblästring eller i blästerskåp "hamrar" bort ytbeläggningen och plattar till microskopiska upphöjningar utan att i egentlig mening avverka något av materialet. Fungerar utmärkt på rostfritt, glas, stål och aluminium.
Glaskulorna tillverkas av sodaglas och har hög motståndskraft mot slag och stötar. Tillverkningen sker med stor precision och noggrann kontroll av kulformen och hårdhet, vilket ger glaskulorna hög och jämn kvalitet. Medlet är återanvändbart. Rekommenderat lufttryck vid munstycket 1-4 bar.

D 0,420-0,840 mm	**AC 0,150-0,250 mm**	**AH 0,045-0,085 mm**
C 0,250-0,420 mm	**AF 0,075-0,150 mm**	**AK 0,001-0,050 mm**

BLÄSTERKORUN Aluminiumoxid

Ett avverkande medel för fristråleblästring och blästerskåp. Aluminiumoxid ger en effektiv behandling som ofta används för att uppnå god vidhäftning. Bra på alla typer av material, främst rostfritt stål, glas, sten och aluminium. Medlet medför ingen elektromagnetisk uppladdning eller korrosion.
Aluminiumoxiden är hård och seg. De skarpkorniga kristallerna bibehåller sin verkningsgrad hela livslängden och är överlägsna vid blästring av andra hårda material. Medlet är återanvändarbart.

K 4 0,8-1,0 mm	**K 7 0,2-0,4 mm**	**Blästerkorund finnes i storlekar från 0,001-3 mm**
K 5 0,6-0,8 mm	**K 8 0,1-0,2 mm**	**Från K 1 till K 10**
K 6 0,4-0,6 mm		**Finns även i vit.**

STÅLSAND

Ett aggressivt avverkande medel att använda vid fristråleblästring och tryckblästerkabiner. Stålsand används allmänt inom industrin för blästring av smidda, gjutna och valsade detaljer. Stålsanden är skarpkantig. Tack vare sina många olika dimensioner är den lätt att anpassa till de flesta blästerarbeten. Den ger snabb och effektiv averkning.
Stålsanden tillverkas av smält tackjärn som granuleras, värmebehandlas och siktas under mycket noggrann kontroll. Medlet är återanvändbart. Rekommenderas till TRYCK-BLÄSTER.

Ex G-07=0,20-0,40 mm. Finns i storlekar från 0,10 till 1,70 mm.

ROSTFRI GRITT (INOX Cr)

Ett avverkande och rengörande medel att använda i blästerskåp eller slungblästring. Rostfri gritt ger en aggressivare yta än Rostfri Shot. Rostfri Grit är ett exklusivt medel som passar bäst till aluminium och rostfria material. Används där det ställs stora krav på ytans renhet.
Rostfri Grit ersätter med fördel vanlig Steel Grit på aluminium och rostfritt. Medlet är återanvändbart. Rekommenderas till TRYCKBLÄSTER.

Ex Inox Cr 30=o,15-0,50 mm. Finns i storlekar från 0,05- till 3,30 mm.
Ett antal andra blästermedel finns.

ILB-MASKINER Kungälv

ILB BLÄSTER GÄLLER FRÅN 1 - 4 - 1998

FÖRBRUKNINGSATICKLAR & RESERVDELAR

Art. Namn	Art Nr	Mod 3000	Mod 2200	Mod 2000	Mod 1500	Mod 1200	Mod 1100	Mod 775	Mod 700	Mod 625	Mod 600
Förfilter	17.	X	X	X	X	X	X	X		X	
Förfilter	340.	Till 1200 S & Special									
Microfilter	14.	X	X	X	X	X	X	X		X	
Manchett par	26.	X	X	X	X	X	X	X	X	X	X
Handskar par	25.	X	X	X	X	X	X	X	X	X	X
Siktruta 4 pack	28.	X	X	X	X	X	X	X	X	X	X
Glas ljusramp 2 st	27.	X	X	X	X	X	X	X	X		
Lysrör 18 w - 220 v	34.	X	X	X	X	X	X	X	X		
Motor 850W-240V	12.	X	X	X	X	X	X	X		X	
Tätningslist 15/20-4	51.	X	X	X	X	X	X	X	X	X	X
Glaslist Za-list L / m	62.	X	X	X	X	X	X	X	X	X	X
Slang 45mm L / m	S 45	X	X	X	X	X	X	X		X	
Slang pvc 10 L / m	44.	X	X	X	X	X	X				
Slang pvc 8 L / m	46.							X	X	X	X
Slang blå 12-10 Lm	50.	X	X	X	X	X	X				
Slang blå 10-8 Lm	48.	ENDAST TILL ÄLDRE MOD.									
Slang blå 8-6 Lm	49.	X	X	X	X	X	X	X	X	X	X
Blästerpistol 521 - 10						X	X				
Blästerpistol 521 - 15		X	X	X	X						
Blästerpistol 400 l	523.							X	X	X	X
Pedal 68 - 10	68.					X	X				
Pedal 69 - 15	69.	X	X	X	X						
Injektor 1001	521.	X	X	X	X	X	X				
Injektor 1003	523.							X	X	X	X
Blästermunstycke	35.	X	X	X	X	X	X				
L-Dysa 521 - 10	36- 4					X	X				
L-Dysa 521 - 15	36- 5	X	X	X	X						
Nippel 521-10 & 15	37.	X	X	X	X	X	X				
Blästermunstycke 523	41.							X	X	X	X
L - Dysa 523	42.							X	X	X	X
Nippel 523	45.							X	X	X	X
Pistolsats 521-10.KPL						X	X				
Pistolsats 521-15.KPL		X	X	X	X						
Ljusramp Kompl.	503.	X	X	X	X	X	X	X	X		
Pedaltrampa 68&69	68 TR	X	X	X	X	X	X				
Vridplatta	501.	X	X	X	X	X	X				
Blästermedelsbeh.	511.	X	X	X	X	X					
Filterregulator	515.	X	X	X	X	X	X	X	X	X	X
Spjäll + 2st adept	502.	X	X	X	X						
Renblåspistol kompl	520.	X	X	X	X	X	X				
Färgfälla sats	A 85.	TILL SPRUTBOX ILB 200 & 300									
Nipplar & Knäckfjäder	63.	X	X	X	X	X	X	X	X	X	X
T - Rör 1/4 & 3/8	67.	X	X	X	X	X	X				

BLASTING GUN
ILB-523

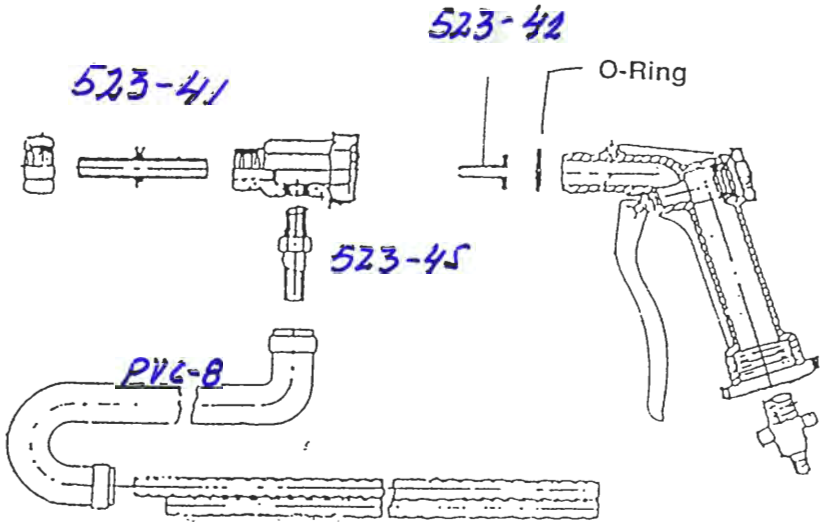

Ordering numbers:

BLASTING NOZZLE	ILB-	523-41
AIR JET	ILB-	523-42

BLÄSTERPISTOL
ILB-523

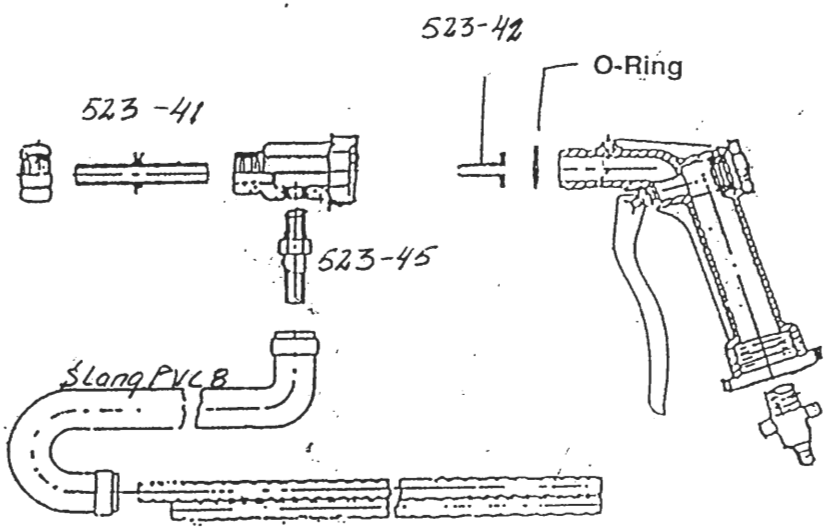

Beställningsnummer:

BLÄSTERMUNSTYCKE	**ILB-523-41**
LUFTDYSA	**ILB-523-42**

ILB-MASKINER
Kungälv

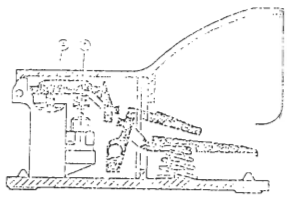

Pedal operated with safety [illegible]
Operation is possible only by pressing the two pedals simultaneously. Return occurs on release. This applies on [illegible] accidental operation of the pedal.

PEDAL ILB-68-10

PEDALTRAMPA
ILB 68 TR

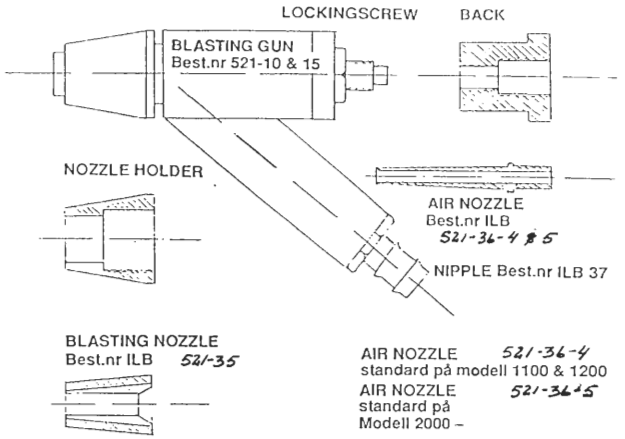



LUFTDYSA
standard på modell 1100 & 1200

BLÄSTERPISTOL
Best.nr 521-10

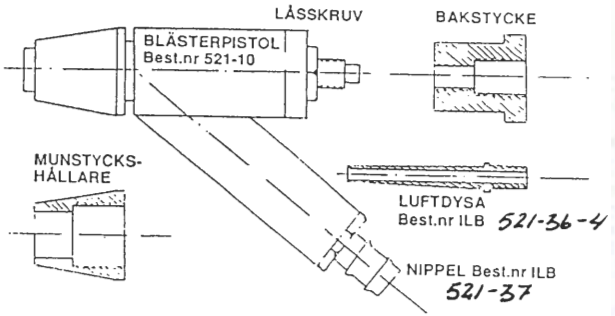

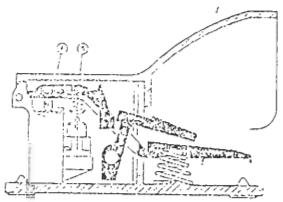

Pedal operated with two positions (bistable)
Operation occurs when the pedal is pressed fully down. Return is effected by pressing the release pedal device.

PEDAL ILB68-15
PEDALTRAMPA
ILB 68 TR

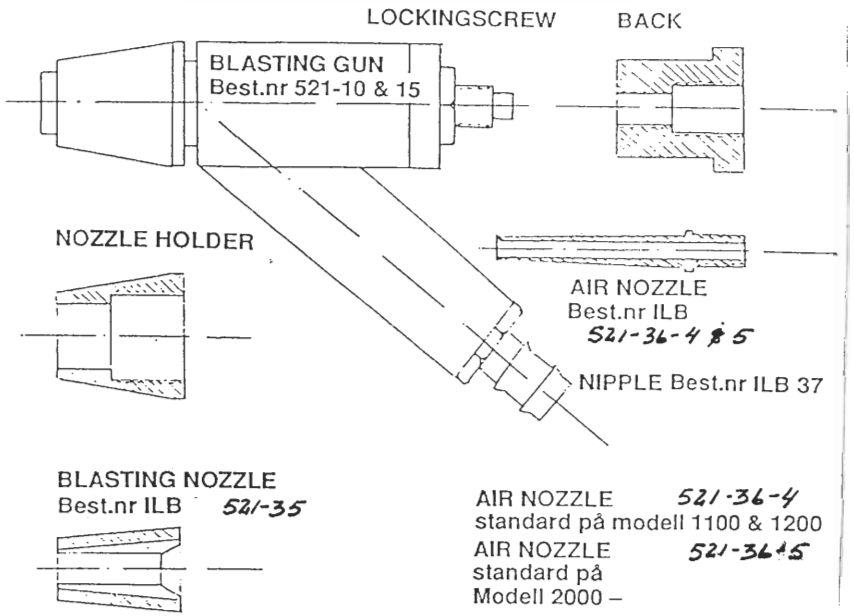



BLÄSTERPISTOL
Best.nr 521- 15

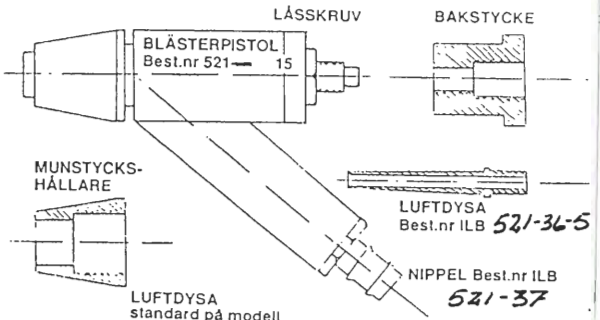

ILB-MASKINER
Kungälv

BRUKSANVISNING FÖR FILTERBYTE

Blästerkabiner av Mod: ILB 625, 775, 1100, 1200, & Sahara.

NUMMERBETECKNING:
170 = Motor & Filterhus
12 = Motor
S45 = Sugslang & Filterlock
15 = Låsmutter för Microfilter
14 = Microfilter
17 = Förfilter

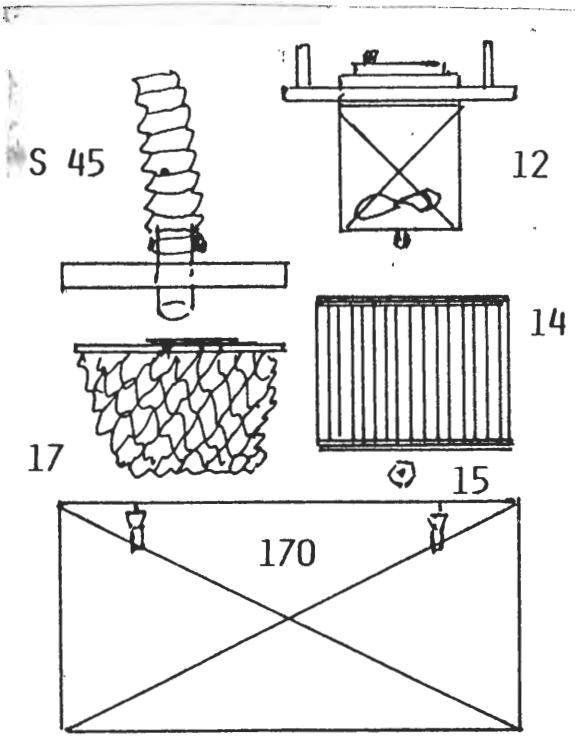

BYTE AV FÖRFILTER nr 17
Öppna båda spännena och lyft lock och slang rakt upp, tag upp förfiltret och sätt in det nya, lås spännena.

BYTE AV MICROFILTER nr 14
Öppna båda spännena på motordelen, lyft hela paketet rakt upp och vänd det helt om, lossa mutter nr 15, nu kan filtret lyftas väck, kontrollera att packningen är ok. sätt dit det nya filtret och mutter. Kontrollera att filtret tätar mot packningen, sätt tillbaka hela paketet försiktigt.

OBS: Båda filtren kan innehålla hälsovådliga ämnen och hanteras då enligt gällande föreskrift.

Vid elfel skall behörig elektriker alltid anlitas.

OBS: Endast originaldelar får användas.

ILB-MASKINER
Kungälv

BRUKSANVISNING FÖR FILTERBYTE

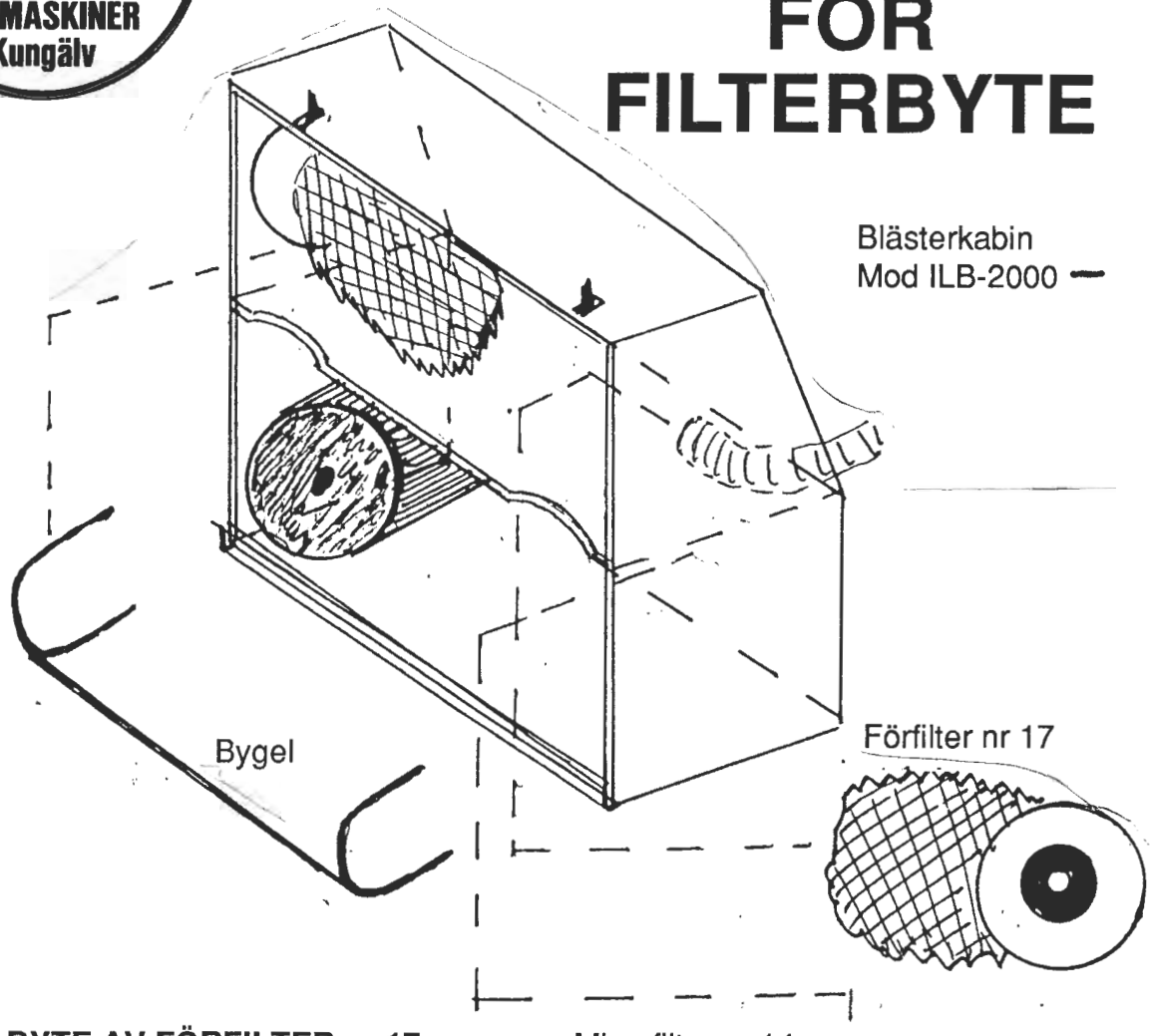

BYTE AV FÖRFILTER nr 17
Öppna 2 st exenterlås och lyft upp locket, nu är alla filter synliga, drag ut bygel som låser förfilter, drag förfilter ut mot mitten och ut, byt förfilter och för in låsbygel.

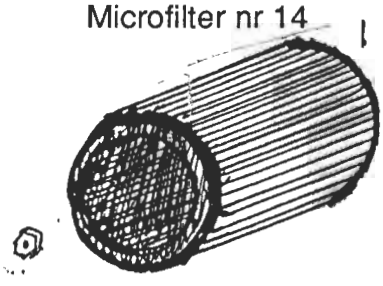

BYTE AV MICROFILTER nr 14:
Lossa låsmutter nr 15 drag filtret mot dig (båda microfiltren bör bytas samtidigt), för det nya filtret försiktigt in över motorhuset och skruva fast låsmutter, kontrollera att filtret sitter rätt och tätar mot packningen

.

OBS filtret kan innehålla hälsovådliga ämnen och hanteras då enligt gällande föreskrift.

Vid elfel skall behörig elektriker anlitas.

OBS ENDAST ORIGINALFILTER & RESERVDELAR FÅR ANVÄNDAS.

Vid fel kontakta alltid er leverantör för råd och åtgärd.

ILB-MASKINER
Kungälv

TRANSPORT.

Från mod 700 & uppåt är det TVÄRGÅENDE lyftokar mont. på maskinen. Lytning sker från höger sida . LYFTNING SKALL SKE MED LÅNGGAFFLAT LYFTDON . OBS VISSA MASKINER KAN VARA ÖVERTUNGA OCH HANTERAS DÄREFTER.

UPPSTART.

EL-Behörig personal svarar för Elinstalationen.
Jordad stickpropp kan användas. Om fast installation sker skall maskinen vara bultad i golv. Från mod 1100 & uppåt finnes det uttag i varje benplatta. På andra mod kan en fästögla fästas i tvärgående lyftok.

På mod med uppsamlingslåda under dörr, mont. denna när dörren är öppen, Lådan sätts i sitt spår på benstativet.

TRYCKLUFT TILL MASKINEN.

Lämplig nippel sätts på sin plats. Beroende på mod sätts den på fotmanöver eller ventil . **Använd gängtape.**
I fall där filterregulator är befogad sätts denna så nära maskinen som möjligt.
(Kontrollera maskinens luftförbrukning för rätt typ av regulator, se i lista för mod som gäller) **OBS DIMSMÖRJARE FÖR EJ ANSLUTAS. DET FÖRSÄMRAR BÅDE BLÄSTERMEDEL & BLÄSTERRESULTAT.**
Använd så ren och torr luft som möjligt för bästa resultat.
VATTENAVSKILJARE REKOMDERAS.
Vissa blästermedel och mediat man blästrar mot fodrar att det är lägre tryck. Rådgör gärna med er leverantör.
Kontrollera att det är rätt dim. på tryckluftsledningen till maskinen, för klena dim. försämrar blästerresultatet.

Handhavande av ILB Blästerkabiner

På fyllning av nytt blästermedia

Blästermedel påfylles i cyklonen eller i kabinen. Max mängd är ca 25 kg. Arbetstrycket varierar beroende på vilken typ av blästermedel man använder. För Glas kulor är max trycket 4 bar, högre tryck gör att kulorna går sönder och blir till mjöl. När man använder Aluminium oxid har man ett arbets tryck varierande mellan 2 till 7 bar, man får prova sig fram där man får ”bästa strålen” beroende på medlets kornstorlek och tryck normalt ligger detta mellan 4-6 bar.

Tömning av blästermedia (Gäller kabiner med extra cyklon)

Man lossar enkelt bottenpluggen i cyclonen och låter blästermedlet rinna ut helt i lämplig behållare. Man tar även bort cyklonens överdel och gör rent renssilen från skräp där.

Vid stopp

Större färg flagor och även andra främmande föremål kan komma ner och sätta igen sugröret och göra att det blir stopp i munstycket. För att förebygga detta så bör maskinens rensnät rengöras ofta för att förhindra att skräpet orsakar stopp. Vid stopp är det lämpligt att skruva loss munstycket för att i första hand se om det finns något främmande föremål som orsakar stoppet. Löser detta problemet så skruvas munstycket tillbaka. Löser inte detta problemet så se ovanstående beskrivning av tömning av bläster media.

Service & Underhåll

Förslagsvis gör man en lättare genomgång en gång i veckan där man ser över filter, blästermedel och siktrutan. En gång i månaden ser man över manchetterna så att de är hela man ser även över blästerslangen och bläster munstycket. Efter 6 månader kollar man så att alla ventiler fungerar, ser även över fotpedalen så att den är okej. Bottendelen som sitter skruvad fast under baljan i kabinen bör man se över så den är hel då blästermedlet sliter hårt på denna.

Blästermedlet

Ni bör byta blästermedel då det börjar bli dåligt sikt eller att det ej ”rinner ner” medel till sugröret som suger fram medlet. Gör man inte detta är risken stor att man fyller filterna med detta och man får en hög filterkostnad. Man kan undersöka blästermedlets kvallitet enkelt genom at köra ner fingret i det och då skall det gå ganska så lätt med ett bra medel. Med ett utslitet medel känner man ett stort motstång när man gör ovanstående procedur.

Detta är ett exempel på hur ett underhåll kan se ut för att er maskin skall fungera så bra som möjligt för er.

ILB-MASKINER
Kungälv

FRÅNLUFTSVENTIL.

På vissa mod oftast från mod 2000 & uppåt finnes en ventil som är placerad på undre frånluftsslang (mellan underdel och filterhus) Detta är en ventil för att justera utgående frånluft och används om man använder ett finkornigt blästermedel, den stryper då utgående frånluft till filter och förhindrar att användbart blästermedel går ut i filter. Se i lista när denna rekomderas att justera frånluften.

ALLMÄNT OM HANDHAVANDE AV MASKINEN.

Byte av filter se skiss för er mod. (kom i håg att ett filter kan innehålla hälsovådliga ämnen.) Tillse att alla packningar är hela gäller även manschetter och lister . **ANVÄND ENDAST ORGINALFILTER OCH RESERVDELAR**

Kontroll av BLÄSTERPISTOL bör ske med jämna intervaller för bästa resultat, Slitna och defekta luftdysor , nipplar och munstycke kan skada pistol. Se skiss på pistol.

Blästerpistolen är oftast av injektortyp.

SIKTRUTA.

Siktruta är av 4 mm härdglas och är monterad i gummilist av Za-typ. Vid byte av siktruta använd medföljande spade av PLAST. (använd inte metallföremål vid byte av siktruta) Smörj gärna Za-listen med såp eller tvållösning det underlättar insättningen av ny siktruta.

ELEKTROSTATISKA LADDNINGAR kan uppstå i vissa fall genom friktion av blästermedel och munstycke även mot mediat man blästrar mot. Detta kan oftast åtgärdas genom att man jordar pistol m.m. Rådgör med er Elinstalatör som kan ombesörja att den elektrostatiska laddningen bortföres.

ILB-MASKINER
Kungälv

KONTROLLERA vid varje nystart att lister och manchetter är hela samt att dörren är stängd.
OBS BLÄSTRING FÅR ALDRIG SKE MED ÖPPEN DÖRR.
På maskiner med fotmanöver är det två pedaltrampor varav den ena är en **SÄKERHETSSPÄRR.** Båda trapporna skall vara nedtryckta samtidigt för start och under BLÄSTRING.
ANVÄND ALLTID SKYDDSHANDSKAR VID BLÄSTRING.

BLÄSTERMEDEL.

Blästermedel häll antingen i maskinen eller i den behållare som finnes under vissa mod.
Vid val av blästermedel: Rådgör med er leverantör om lämpligt medel samt se lista om vilka blästermedel som maskinen är lämplig för.
Vid byte av blästermedel förfars som vid NYSTART. Maskinen bör rengöras vid byte till nytt eller annan typ av blästermedel.

OBS: ANVÄNT BLÄSTERMEDEL KAN INNEHÅLLA HÄLSOVÅDLIGA ÄMNEN, SAMMA GÄLLER ATT DET KAN FINNAS RESTER KVAR I MASKINEN. RENOMMERAT ÄR ATT OM MISSTANKE FINNES SKALL SKYDDSUTRUSTNING ANVÄNDAS SOM ÄR LÄMPLIG FÖR DETTA OCH VAD SOM FÖRESKRIVS AV BERÖRD MYNDIGHET IAKTTAGAS.

ILB-MASKINER
Kungälv

HÄLSA OCH SÄKERHET.

OBS: BLÄSTRA ALDRIG UTANFÖR KABINEN OCH RIKTA ALDRIG PISTOLEN MOT DIG SJÄLV ELLER ANDRA, DÖRREN SKALL ALLTID VARA STÄNGD VID START AV BLÄSTERPISTOLEN = BLÄSTRING = RIKTA ALDRIG PISTOLEN MOT SIKTRUTAN, ETT BLÄSTRAT GLAS BLIR ALLTID FÖRSVAGAT. ANVÄND ENDAST HÄRDGLAS.

BLÄSTERPISTOLEN FÅR EJ ANVÄNDAS SOM HAMMARE.

RIKTA ALLTID PISTOLEN MOT DET FÖREMÅL SOM SKALL BLÄSTRAS BLÄSTERMEDEL SOM SLUNGAS UT FRÅN EN PISTOL HAR MYCKET HÖG HASTIGHET OCH KAN ORSAKA SVÅRA SKADOR.

TILLSE ATT LISTER OCH MANCHETTER ÄR HELA OCH ATT DÖRREN ÄR STÄNGD INNAN BLÄSTRING STARTAT. ANVÄND ALLTID SKYDDSHANDSKAR VID BLÄSTRING.

VID FILTERBYTE OCH RENGÖRING AV MASKINEN, KOM I HÅG ATT DET KAN FINNAS HÄLSOVÅDLIGA ÄMNEN I FILTER OCH KVAR I MASKINEN, FÖRFAR SOM VID HANTERING MED HÄLSOVÅDLIG OCH MILJÖFARLIGT AVFALL = HANTERAS ENLIGT GÄLLANDE FÖRESKRIFT FRÅN BERÖRD MYNDIGHET =.

VID FILTERBYTE SE TILL ATT DESSA ÄR MONT. SPÄRR OCH ATT LISTER OCH PACKNINGAR ÄR HELA , FELAKTIGT MONT. FILTER , MANCHETTER OCH LISTER KAN GE HÄLSOVÅDLIGT STOFT TILL OPERATÖREN OCH UT I ARBETSLOKAL.

VID EV. RENGÖRING AV MASKINEN BÖR NÅGON FORM AV SKYDDSUTRUSTNING ANVÄNDAS OM DET KAN MISSTÄNKAS ATT DENNA KAN INNEHÅLLA HÄLSOVÅDLIGA ÄMNEN.

VARJE NY OPERATÖR TILL MASKINEN BÖR VARA VÄL FÖRTROGEN MED MASKINENS FUNKTION SAMT VAD DET FINNES FÖR SÄKERHETS OCH HÄLSORISKER FÖR SIG SJÄLV OCH ANDRA.

ILB-MASKINER
Kungälv

NORGE

BRUKSANVISNING FOR SKIFTE AV FILTER

BLÅSEKABINETT Mod.: ILB 625/775/1100/1200 og Sahara

NUMMERBETEGNELSE

170 = Motor & Filterhus
12 = Motor
S45 = Sugeslange & Filterlokk
15 = Låsemutter for mikrofilter
14 = Mikrofilter
17 = Forfilter

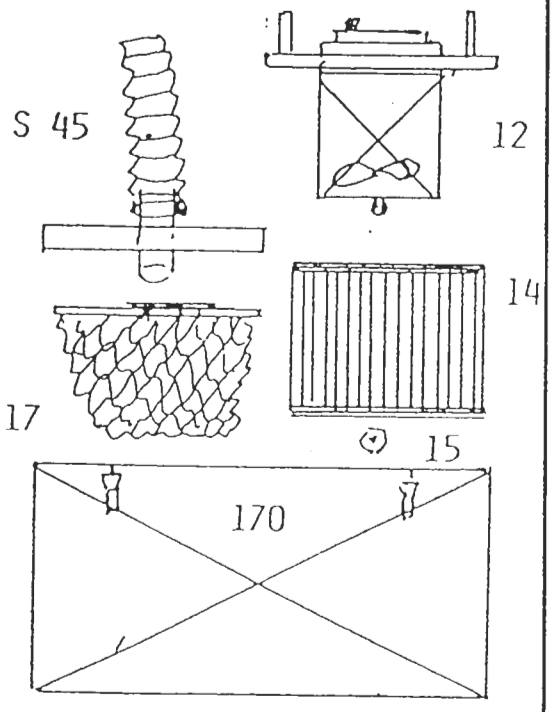

SKIFTE AV FORFILTER nr. 17

Åpne begge spennene og løft lokket og slangen rett opp, ta ut forfilteret og sett inn det nye, lås spennene.

SKIFTE AV MIKROFILTER nr. 14

Åpne begge spennene på motordelen, løft hele innmaten rett opp og snu den på hodet, løsne mutteren nr. 15. Nå kan filteret løftes vekk, kontroller at pakningen er i orden, plasser det nye filteret og mutteren. Kontroller at filteret tetter mot pakningen, sett tilbake hele innmaten forsiktig.

OBS! Begge filtrene kan inneholde helseskadelige partikler og skal håndteres etter gjeldende forskrifter.

Ved elektriske feil skal alltid elektriker kontaktes.

OBS! Kun originale slitedeler/reservedeler får anvendes.

ILB-MASKINER
Kungälv

BRUKSANVISNING FOR SKIFTE AV FILTER

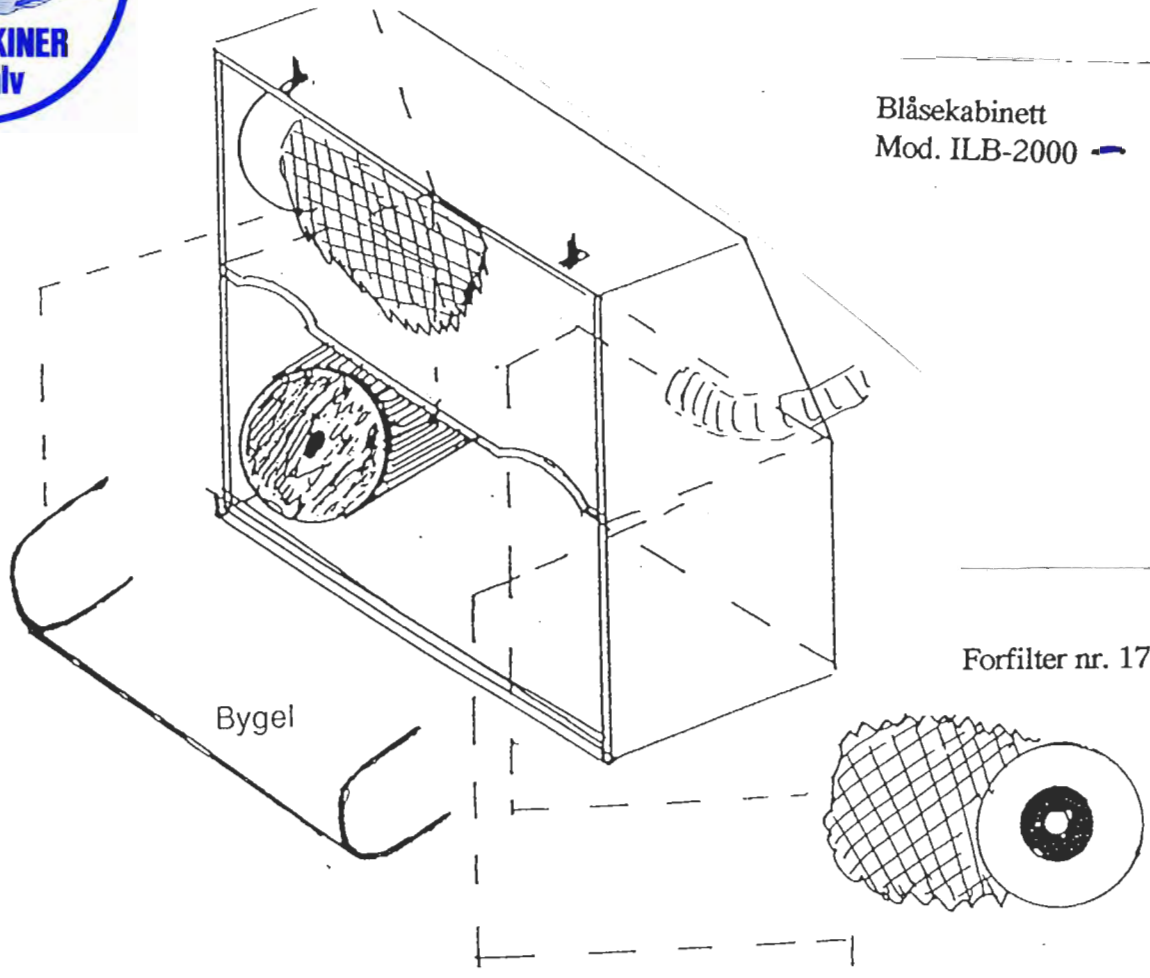

SKIFTE AV FORFILTER nr. 17

Åpne 2 stk. eksenterlåser og løft opp lokket. Nå er alle filtrene synlige, trekk ut bøylen som låser forfiltret, trekk filteret ut mot midten og ut, skift forfilter og sett på plass låsebøylen.

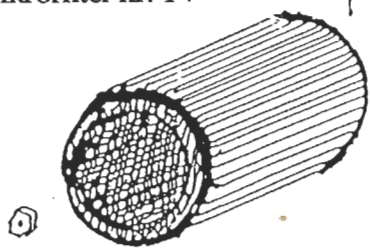

nr. 15 Låsemutter

SKIFTE AV MIKROFILTER nr. 14

Løsne låsemutter nr. 15, trekk filteret mot deg (begge mikrofiltrene skiftes samtidig), før det nye filteret forsiktig inn over motorhuset og skru fast låsemutteren. Kontroller at filteret sitter riktig og tetter mot pakningen.

OBS! Filteret kan inneholde helseskadelige partikler og skal håndteres etter gjeldende forskrifter.

Ved elektriske feil skal alltid elektriker kontaktes.
OBS! KUN ORIGINALE SLITEDELER/RESERVEDELER FÅR ANVENDES.

Ved feil, kontakt alltid forhandler for råd og veiledning.

ILB-MASKINER
Kungälv

NORGE

AVLUFTVENTIL

På noen modeller, oftest fra mod. 2000 og oppover, finnes en ventil som er plassert på undre avluftslange (mellom underdel og filterhus). Dette er en ventil for å justere utgående avluft og anvendes hvis man bruker et finkornet blåsemiddel; den struper da utgående avluft til filteret og forhindrer at brukt blåsemiddel går ut i filteret. Se i listen når denne anbefales brukt for å justere avluften.

ALLMENT OM STELL AV MASKINEN

Bytte av filter, se skisse for din modellstørrelse, (husk at et filter kan inneholde skadelige partikler). Pass på at alle pakninger er hele; gjelder mansjetter og lister.
ANVEND KUN ORIGINALFILTER OG RESERVEDELER.

Kontroll av BLÅSEPISTOLEN bør skje med jevne mellomrom for best mulig resultat. Slitte og defekte luftdyser, nipler og munnstykke kan skade pistolen. Se skisse over pistolen.

Blåsepistolen er oftest av injektortypen.

VINDU

Glasset er av 4 mm herdet glass og er montert i gummilist av Za-typen. Ved skifte av glasset anvendes medleverte plastskrape (bruk ikke metalldetaljer til dette).
Smør gjerne Za-listen med såpe eller lignende; dette letter innfestning av nytt glass.

ELEKTROSTATISKE LADNINGER kan oppstå enkelte ganger ved friksjon mellom blåsemiddelet og munnstykket, sågar mot materialet man blåser mot. Dette kan unngås ved å jorde pistolen m.m. Rådfør med en installatør som kan hjelpe til med å løse jordingsproblemet.

BLÅSEMIDDEL

Blåsemiddelet helles enten i maskinen eller i den beholderen som finnes under visse modeller.
Valg av blåsemiddel: Rådfør deg med leverandøren angående det rette blåsemiddelet samt se liste over hvilket middel som maskinen er anbefalt for.

Ved bytte av blåsemiddel går man fram som ved oppstart av ny maskin. Men, maskinen bør rengjøres ved bytte til nytt eller annen type blåsemiddel.

OBS!! BRUKT BLÅSEMIDDEL KAN INNEHOLDE SKADELIGE PARTIKLER, GJELDER OGSÅ DE RESTENE SOM MÅTTE FINNES IGJEN I MASKINEN.
VED MISTANKE SKAL DET ANVENDES VERNEUTSTYR SOM ER BEREGNET FOR DETTE OG LIKELEDES HVA SOM FORESKRIVES AV RESPEKTIVE MYNDIGHETER.

ILB-MASKINER Kungälv

NORGE

TRANSPORT

Fra Mod. 700 og oppover er det tverrgående løftestag montert på maskinen. Løfting skjer fra høyre side. Løfting skal skje med langgaflet løfteinnretning. OBS! Enkelte maskiner kan være overtunge og skal behandles deretter.

OPPSTART

Elektrisk kyndig personale svarer for den elektriske installasjonen. Jordet stikkontakt kan anvendes. Dersom fast installasjon skjer, skal maskinen være fastboltet i gulv. Fra Mod. 1100 og oppover finnes det et boltehull i hvert ben. På andre modeller kan det foretas et feste i tverrgående løftestag.

På modeller med oppsamlingskasse under døren, skal denne monteres når døren er åpen. Kassen plasseres i spor i benstativet.

TRYKKLUFT TIL MASKINEN

Passende nippel settes på plass. Avhengig av modell plasseres den på fotmanøver eller ventil. Bruk gjengeteip.
Der hvor det er påkrevet med filter-vannutskiller/regulator skal denne plasseres så nære maskinen som mulig. (Kontroller maskinens luftforbruk for beregning av rett type).
OBS! Tåkesmøreapparat må IKKE anvendes!
En god vannutskiller anbefales brukt.
Visse blåsemidler og materialer man blåse mot, krever et lavere trykk. Rådspør din forhandler.
Kontroller at det er riktig dimensjon på trykkluftledningen til maskinen; for små dimensjoner skaper problemer med resultatet.

KONTROLLER før hver oppstart at lister og mansjetter er hele og at døren er forsvarlig lukket.

OBS! BLÅSING MÅ ALDRI SKJE MED ÅPEN DØR.

På maskiner med fotmanøvrering er det to pedaler, hvorav den ene er en SIKKERHETSSPERRE. Begge pedalene skal trykkes ned samtidig før start og under blåsingen.

BRUK ALLTID HANSKER UNDER BLÅSEARBEIDET.

ILB-MASKINER
Kungälv

NORGE

HELSE OG SIKKERHET

OBS! BLÅS ALDRI UTENFOR KABINETTET OG RETT ALDRI PISTOLEN MOT DEG SELV ELLER ANDRE. DØREN SKAL ALLTID VÆRE STENGT VED START AV BLÅSEPISTOLEN OG UNDER BLÅSINGEN. RETT ALDRI PISTOLEN MOT VINDUET, DA DETTE SVEKKER GLASSET BETRAKTELIG.

BLÅSEPISTOLEN MÅ ALDRI BRUKES SOM HAMMER.

RETT ALLTID BLÅSEPISTOLEN MOT MATERIALET SOM SKAL BEARBEIDES. BLÅSEMIDDELET SOM SLYNGES UT FRA EN PISTOL HAR MEGET HØY HASTIGHET OG KAN FORÅRSAKE STORE SKADER.

PÅSE AT LISTER OG MANSJETTER ER HELE OG AT DØREN ER STENGT FØR BLÅSINGEN STARTER. BRUK ALLTID VERNEHANSKER VED BLÅSING.

VED FILTERBYTTE OG RENGJØRING AV MASKINEN, HUSK AT DET KAN FINNES SKADELIGE PARTIKLER I FILTER OG I MASKINEN. OPPTRE SOM VED HÅNDTERING AV HELSESKADELIG OG MILJØFARLIG AVFALL, D.V.S. HÅNDTERING SKAL SKJE ETTER GJELDENDE FORSKRIFTER FRA BERØRTE MYNDIGHETER.

VED SKIFTE AV FILTER MÅ MAN PÅSE AT DETTE ER RIKTIG MONTERT OG AT LISTER OG PAKNINGER ER HELE OG USKADDE. FEILAKTIG MONTERT FILTER, MANSJETTER OG LISTER KAN FORÅRSAKE HELSEFARLIG STØV MOT OPERATØREN OG UT I LOKALET.

VED EVENTUELL RENGJØRING AV MASKINEN BØR MAN ALLTID ANVENDE EN ELLER ANNEN FORM FOR VERNEUTSTYR HVIS DET ER MISTANKE OM AT DET KAN VÆRE HELSESKADELIGE EMNER TILSTEDE.

ENHVER OPERATØR AV MASKINEN SKAL VÆRE FORTROLIG MED MASKINENS FUNKSJON OG HVA SOM FINNES AV SIKKERHETS- OG HELSERISIKO FOR SEG SELV OG ANDRE.

HEALTH AND SAFETY

NOTE: NEVER USE THE BLASTING GUN OUTSIDE OF THE CABINET AND NEVER POINT THE GUN TOWARD YOURSELF OR ANYBODY ELSE. THE DOOR(S) MUST ALWAYS BE CLOSED WHEN STARTING BLASTING OPERATIONS. DO NOT AIM THE GUN AT THE SIGHT GLASS, THE GLASS WILL BECOME WEAKENED IF HIT BY THE GRIT. ALWAYS USE HARDENED GLASS.

THE BLASTING GUN SHALL NOT BE USED AS A HAMMER.

ALWAYS AIM THE GUN AT THE OBJECT TO BE BLASTED.
THE BLASTING GRIT EJECTED FROM THE GUN HAS A VERY HIGH VELOCITY AND CAN CAUSE SEVERE INJURIES.

ENSURE THAT SEALS AND CUFFS ARE INTACT AND THAT THE DOOR(S) ARE CLOSED BEFORE COMMENCING BLASTING. ALWAYS WEAR PROTECTIVE GLOVES WHEN BLASTING.

WHEN CHANGING FILTERS AND CLEANING THE MACHINE, REMEMBER THAT THERE MAY BE HARMFUL SUBSTANCES IN THE FILTERS AND THE MACHINE, ACT ACCORDINGLY WHEN HANDLING HARMFUL WASTE, FOLLOW ANY OFFICIAL REGULATIONS.

WHEN CHANGING FILTERS ENSURE THAT THEY ARE MOUNTED SQUARELY AND THAT SEALS AND GASKETS ARE INTACT. WRONGLY FITTED FILTERS, CUFFS AND SEALS MAY ALLOW HAZARDOUS DUST TO ESCAPE INTO OPERATOR’S AREA AND THE ENVIRONMENT.

WHEN CLEANING THE MACHINE, USE SUITABLE PROTECTIVE EQUIPMENT, ESPECIALLY IF HARMFUL SUBSTANCES ARE SUSPECTED.

EVERY NEW MACHINE OPERATOR MUST BE AWARE OF THE MACHINE’S FUNCTION AND HOW TO PERFORM WORK SAFELY WITH REGARD TO THE HEALTH AND SAFETY HAZARDS PRESENT.

TRANSPORT

From Model 700 and upwards, there are two TRANSVERSE lifting beams on the machine. All lifting shall be from the right side. LIFTING SHALL BE PERFORMED WITH LONG LIFTING FORKS THAT REACH ACROSS THE MACHINE. NOTE: SOME MACHINES ARE TOP HEAVY AND MUST BE HANDLED ACCORDINGLY.

ELECTRICAL CONNECTION

Make certain that a qualified electrician performs all electrical work.
An earthed plug can be used. If the machine is permanently installed, it must be bolted to the floor. From Model 1100 and upward there holes in each foot. On other models, fixing eyes can be attached to the transverse lifting beams.

On models with a collection box on the door, fit this with the door held open. There is a recess in the leg framework provided to take the box.

COMPRESSED AIR CONNECTION

Apply a suitable air nipple. Depending on the model, it should be connected to the foot pedal valve or main valve. **Use Teflon sealing tape.**
If a filter-regulator is included, it must be fitted as close to the machine as possible. (Check the filter-regulator type against the proposed air consumption, see specification for actual model.)

NOTE: DO NOT CONNECT AN OIL-MIST LUBRICATOR. THIS WOULD RUIN THE BLASTING GRIT AND MAKE A GOOD RESULT IMPOSSIBLE.
Be certain to use as clean and dry air as possible.

A WATER SEPARATOR IS RECOMMENDED.
Some types of blasting grit and media may require a reduced air pressure in order to avoid damage to the surface.
Ask your supplier for advice on this.
Make certain that the air line to the machine is adequate. Inadequate air capacity will worsen the blasting results.

BEFORE COMMENCING BLASTING operations, make sure that sealing strips and cuffs are intact and the door(s) are closed.

NOTE: NEVER OPERATE THE BLASTING GUN WITH THE DOOR OPEN.

On machines with foot pedal operation, there are two pedals of which one is a **SAFETY INTERLOCK.** Both pedals must be depressed together to allow operation of the BLASTING GUN.

ALWAYS WEAR PROTECTIVE GLOVES WHEN BLASTING.

BLASTING AGENT
The blasting agent is poured either directly into the cabinet or into the container provided on certain models.
When choosing blasting agent: Take the advice of your supplier and refer to the list of suitable blasting agents for each machine.

When changing blasting grit, perform a NEW START operation on the machine. The machine shall be cleaned whenever a new or other type of blasting grit is used.

NOTE: USED BLASTING GRIT CAN CONTAIN HARMFUL SUBSTANCES; THE SAME APPLIES TO REMNANTS FOUND INSIDE THE MACHINE. IF THIS IS SUSPECTED, SUITABLE PROTECTIVE EQUIPMENT MUST BE USED AND ANY OFFICIAL REGULATIONS MUST BE FOLLOWED.

Always wear eye protection when performing blasting!

Operation of Blasting Cabinet

Always wear eye protection when handling blasting agents. The cabinet is fitted with a hardened sight glass for resistance to blasting grit wear. The foot pedal is fitted with an interlock, the entire foot must be placed on the foot pedal in order for air to be supplied to the gun.

When blasting, the optimum angle for the gun is 45 degrees and one should blast so that the jet is kept away from the sight glass. Certain blasting grits are very aggressive and can wear out the sight glass very quickly if the blasting gun is used incorrectly. Aluminium oxide belongs to the family of aggressive agents and is therefore also very effective for surface cleaning.

When blasting with glass beads
Lower the working pressure to approx. 4 bar, since the glass beads can otherwise be damaged with air pressures above 4 bar.

One should also set the switch to position 2, one or both motors (depending on model) for dust extraction. The under-pressure in the cabinet will then be lower and there will be less risk of glass beads finding their way into the filter.
The lower damper that is fitted above the grit container should be opened ¼ or completely closed, depending on the type of glass beads used.

Blasting with corundum (Aluminium oxide)
Working pressure 3-8 bar.
Switch in position 3 (both suction motors on)
The damper above the grit container should be completely open. With very small corundum 0.1 – 0.4 mm, the damper should be closed to 1/4 or completely, depending on how clean the blasting object is.

For example, for painted/rusty objects, the damper can be set to 1/3 open. When blasting clean surfaces, one can have the damper completely closed. In general, the finer the blasting grit, the more closed the damper should be. However this is a judgement that must be made from case to case.
The suction capacity can also be adjusted by setting the switches to position “2” which reduces the suction by about half.

However, when blasting very rusty or painted objects, paint/rust may loosen and block the gun, in which case one should open the damper completely to achieve maximum cleaning of the blasting agent. One should also clean off the strainer at the bottom of the machine regularly to prevent stoppages. The filter bag can contain about 4 kg of particles and should be sorted as combustible/hazardous waste depending on the object being blasted. The blasting grit itself is not harmful, but can be once mixed with parts of the media.

Operation of ILB Blasting cabinets
Kungälv 2002-02-06

Filling with new blasting agent

The blasting agent is poured into the Cyclone or into the cabinet. Maximum quantity is approx. 25 kg. The working pressure varies depending on the type of blasting agent used. For Glass Beads, the max pressure is 4 bar, higher pressure causes the beads to be crushed to dust. When using aluminium oxide the working pressure varies between 2 to 7 bar, one must test to find the "best jet" depending on the grit size, the normal pressure is between 4-6 bar.

Emptying the blasting media

Simply remove the bottom plug from the Cyclone and let the blaster media run out into a suitable container. One should also remove the upper part of the Cyclone and clean the strainer from collected debris.

Stoppages

Larger flakes of paint and other foreign objects can fasten in the suction pipe and stop the blasting gun. To prevent this, the machine strainer should be cleaned regularly to prevent stoppages. If a stoppage occurs, first unscrew the nozzle to see if there is anything stuck inside. If this solves the problem, just screw the nozzle back on again. If this does not solve the problem, refer to the description above concerning emptying the blasting media.

Service & Maintenance

Perform a simple service about once per week, where the filters, blasting agent and sight glass are inspected. Once per month, inspect the sealing cuffs for integrity and also blaster hoses and blaster nozzles. Every 6 months, check that all valves function, including any foot pedal and interlock. The bottom section that is screwed in place beneath the sumps should be checked for integrity, since the blasting grit wears heavily on it.

Blasting agent

The blasting agent should be replaced once the sight starts to become poor or it does not "run down" to the suction pipe easily. If this is not done, there is a risk that the filters will become full, which will increase the filter cost. You can check the quality of the blasting agent by simply pushing a finger down into the pile – this should be easy with a high quality agent. A blasting agent that is past its best will have a much higher resistance in the procedure above.

The above is an example of the maintenance necessary to ensure that your machine functions as well as possible.

GLASS BEADS Micro-pearls

GLASS BEADS – A polishing and cleaning agent. Used for free jet blasting or in a blasting cabinet, “hammer” off surface coatings and peen microscopic undulations without actually abrading any of the material. Excellent on stainless steel, glass, steel and aluminium.
Glass beads are made from soda glass and have a high resistance to impact and shock. Manufactured with high precision and careful inspection of bead shape and hardness, which ensures high and even quality of the glass beads. The agent is recyclable. Recommended for nozzle air pressures of 1–4 bar.

D 0.420-0.840 mm	**AC 0.150-0.250 mm**	**AH 0.045-0.085 mm**
C 0.250-0.420 mm	**AF 0.075-0.150 mm**	**AK 0.001-0.050 mm**

BLASTING GRIT Aluminium oxide

An abrasive grit for free jet blasting and blasting cabinets. Aluminium oxide provides an effective treatment that is often used to achieve good adhesion. Good for all types of material, primarily stainless steel, glass, stone and aluminium. The grit does not generate an electromagnetic charge or corrosion.
Aluminium oxide is hard and tough. The sharp crystals retain their efficiency through their entire life and are superior when blasting other hard materials. The agent is recyclable.

K 4 0.8-1.0 mm	**K 7 0.2-0.4 mm**	**Blasting corundum is available in sizes from 0.001-3 mm**
K 5 0.6-0.8 mm	**K 8 0.1-0.2 mm**	**From K 1 to K 10**
K 6 0.4-0.6 mm	**Also available in white.**	

STEEL CORUNDUM

An aggressive abrasive agent for use in free jet blasting and pressure blasting cabinets. Steel grit is generally used industrially for blasting forged, cast and rolled goods. Steel grit is sharp. Thanks to the many sizes available, it is easy to adapt to most types of blasting work. It provides rapid and efficient abrasion.
Steel grit is made from melted pig iron that is granulated, heat treated and sieved under carefully controlled conditions. The agent is recyclable. Recommended for PRESSURE BLASTING.

E.g. G-07=0.20-0.40 mm. Available in sizes from 0.10 to 1.70 mm.

STAINLESS STEEL GRIT (INOX Cr)

An abrasive and cleaning agent for use in blasting cabinets or centrifugal blasting. Stainless steel grit provides a more aggressive surface than Stainless steel shot. Stainless steel grit is an exclusive agent that is best suited to aluminium and stainless steel materials. Applications that put great demands on the cleanliness of the surface.

Stainless steel grit is superior to normal Steel grit on aluminium and stainless steel. The agent is recyclable. Recommended for PRESSURE BLASTING.

E.g. Inox Cr 30=0.15-0.50 mm. Available in sizes from 0.05 to 3.30 mm. There are also a number of other blasting materials.

ILB-MASKINER
Kungälv

FILTER REPLACEMENT

Blasting cabinet models ILB 625, 775, 1100, 1200 and Sahara

ITEM

170	Filter Housing
12	Fan Motor
S45	Suction hose & filter lid
15	Micro filter lock nut
14	Micro filter
17	Coarse (Pre-) filter

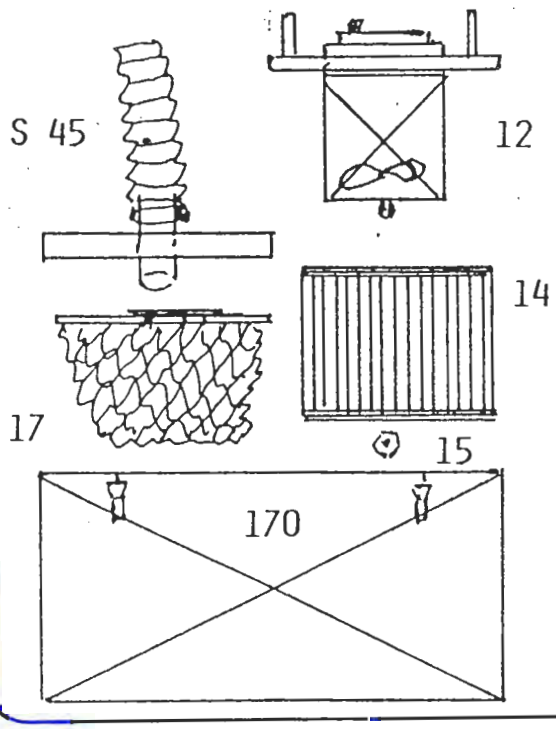

COARSE (PRE-) FILTER nr. 17

Open the two latches, lift the filter lid and the suction hose straight up. Lift out and discard the filter. Replace it with a new filter, then replace the lid and close the latches.

MICRO FILTER NR. 14

Open the two latches securing the fan motor, lift the motor with the filter attached straight up, then turn the unit upside down. Release nut 15, remove the filter, check the condition of the gasket and replace the filter with a new one. Replace nut 15, make certain that the filter makes a good seal against the gasket and replace the package carefully. Close the latches.

NOTE: If there is a risk that the filters may contain harmful substances, they must be handled accordingly.

In case of electrical problems always refer to a qualified electrician.

NOTE: Only original spare parts may be used.

ILB-MASKINER
Kungälv

FILTER REPLACEMENT

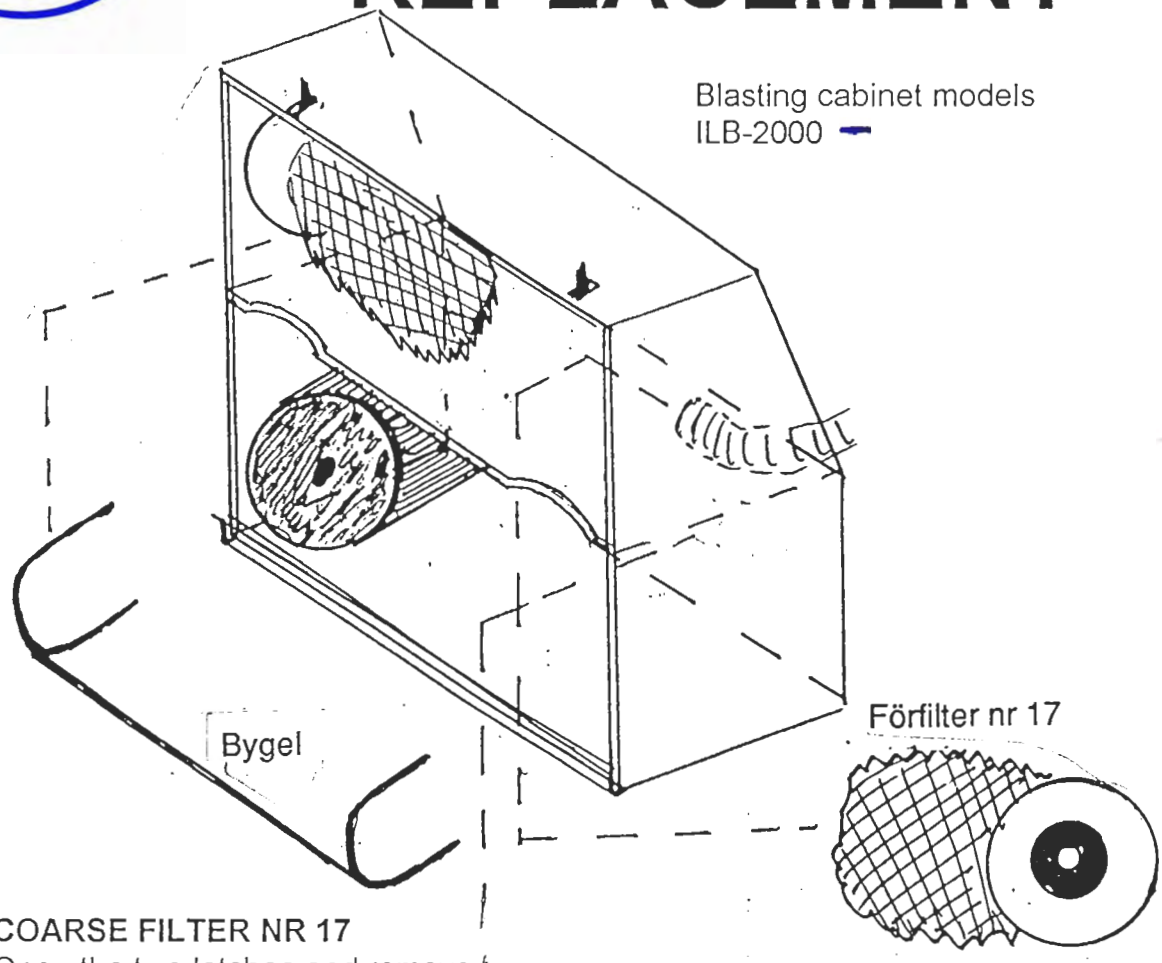

COARSE FILTER NR 17
Open the two latches and remove the cover. All filters are now in view. Pull out the device locking the coarse filters, remove the filters and replace with new ones. Replace the locking device.

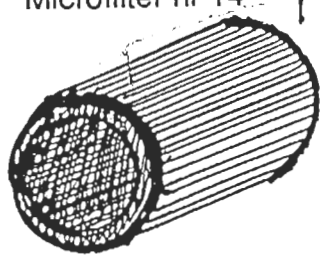

MICRO FILTER nr 14
Unscrew nut 15, pull the filter out. Bring the new filter into position carefully and refit the nut. Make certain the filter sits squarely and seals well against the gasket. Both micro filters should be changed at the same time.

NOTE The filters may contain harmful substances and will then have to be handled accordingly.

In case of electrical problems refer to a qualified electrician.

NOTE: ORIGINAL FILTERS AND SPARE PARTS ONLY MAY BE USED.

Contact your supplier for help and advice in case of problems.

ILB-MASKINER
Kungälv

EXHAUST AIR VALVE

On some models there is a valve fitted in the lower exhaust air line. This valve can be used to reduce the flow of exhaust air when a fine grained blasting grit is being used. The object is to avoid the blasting grit being exhausted to the filter. See recommendations in the list of blasting grits.

GENERAL ON OPERATION AND MAINTENANCE

Replace the filters as shown in previous pages. Keep in mind that the filters may be contaminated by harmful substances. Make certain that all gaskets as well as the cuff seals and the strip seals are in place and in good shape. Use only the genuine spare parts and filters.

Check the BLASTING GUN regularly: a worn or defect air nozzle or blasting nozzle can cause damage to the gun. See the drawing of the gun. The gun is of ejector type.

SIGHT GLASS

The sight glass is of 4 mm hardened glass and is fitted in a rubber strip of Za type. When replacing the sight glass, use the PLASTIC tool provided. Do not use any metal objects when fitting the sight glass. Lubricate the rubber strip with liquid soap to facilitate the job.

ELECTROSTATIC CHARGES

These may occur in some cases through friction of the blasting agent against the nozzle or the object being cleaned. The charges can be made harmless by grounding the blasting gun. Your electrical installation supplier can make any necessary arrangements.

Before commencing the blasting operation, make certain that the strip and cuff seals are undamaged and that the door is closed.

NOTE: NEVER OPERATE THE BLASTING GUN WITH THE DOOR OPEN OR WITHOLUT WEARING PROTECTIVE GLOVES.

SAFETY CATCH: On models with pedal operation there is a safety catch , e.g. the two pedals both have be depressed for the main valve to open.

BLASTING GRIT/GLASS BEADS

This is to be poured either into the cabinet or into the container provided on some models. To choose type of blasting grit, get the advice of your supplier and also see the list in this manual.
Whenever the blasting grit is changed, the machine should be cleaned.

NOTE: USED BLASTING GRIT MAY BE CONTAMINATED BY HARMFUL SUBSTANCES. IF THIS IS SUSPECTED, SUITABLE PROTECTIVE EQUIPMENT MUST BE USED AND ANY OFFICIAL REGULATIONS MUST BE FOLLOWED.

ILB-MASKINER Kungälv

Tillbehör ILB Bläster



ILB 501. Vridplatta 500 Ø mm Till alla mod. över 1100.



ILB 515. Filter-regulator med manometer. Alla mod. Ange L/min.



ILB 17.
Förfilter till alla ILB-sugkällor.



ILB 14.
Microfilter till alla ILB-sugkällor.



ILB 521-10KPL. Ca 1000 L/min. Komplett stor blästerpistol med fotmanöver.



ILB 521-15KPL. Ca 1500 L/min. Komplett stor blästerpistol med fot- manöver.

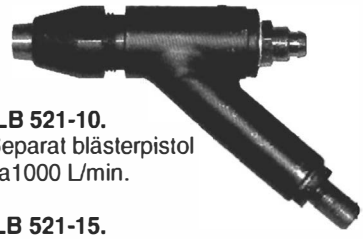

ILB 521-10.
Separat blästerpistol ca1000 L/min.

ILB 521-15.
Separat blästerpistol ca 1500 L/min.



ILB 521-35.
Blästermunstycke stor pistol 521.



ILB 521-36-4. Luftdysa till blästerpistol 521-10.

ILB 521-36-5. Luftdysa till blästerpistol 521-15.

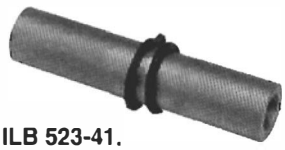

ILB 523-41.
Blästermunstycke till pistol 523.



ILB 523-42.
Luftdysa till pistol 523.

ILB 511. Extra blästermedel-behållare. Till alla mod. över 1200.

ILB 340. Förfilter till sugdel 340.

ILB 28. Siktruta blästerkabin 4-pack.

ILB 26. Tygmanschetter par.

ILB 25. Handskar par.

ILB 520. Renblåsningspistol. Komplett med slang och nippel.

ILB 521-37. Nippel till blästerpistoler 521-10 och 521-15.

ILB 523. Liten blästerpistol med pistolavtryck ca 400L/min.

ILB 523-45. Nippel till pistol 523.

ILB-MASKINER Kungälv

SPARE PARTS LIST

ACCESSORIES AND CONSUMABLES FOR ILB SAND BLASTING EQUIPMENT

For model:		3000	2200	2000	1500	1200	1100	775	700	625	600
Item	Nr										
Coarse (Pre-) filter	17	X	X	X	X	X	X	X		X	
Coarse (Pre-) filter	340	For 1200 S & Special									
Micro filter	14	X	X	X	X	X	X	X		X	
Cuff seal, pair	26	X	X	X	X	X	X	X	X	X	X
Gloves, pair	25	X	X	X	X	X	X	X	X	X	X
Sight glass pane, 4 pcs	28	X	X	X	X	X	X	X	X	X	X
Light glass pane, 2 pcs	27	X	X	X	X	X	X	X	X		
Fluor. tube, 230 V 18W	34	X	X	X	X	X	X	X	X		
Fan motor 240 V 850W	12	X	X	X	X	X	X	X		X	
Sealing strip 15/20-4	51	X	X	X	X	X	X	X	X	X	X
Glass pane seal L/m	62	X	X	X	X	X	X	X	X	X	X
Tube 45 mm	S45	X	X	X	X	X	X	X		X	
Tube PVC 10 mm L/m	44	X	X	X	X	X	X				
Tube PVC 8 mm L/m	46							X	X	X	X
Tube blue 12-10 Lm	50	X	X	X	X	X	X				
Tube blue 10-8 Lm	48	FOR EARLY MODELS ONLY									
Tube blue 8-6 Lm	49	X	X	X	X	X	X	X	X	X	X
Blasting gun 521-10						X	X				
Blasting gun 521-15		X	X	X	X						
Blasting gun 400 l	523							X	X	X	X
Pedal valve 68-10	68					X	X				
Pedal valve 69-15	69	X	X	X	X						
Ejector 1001	521	X	X	X	X	X	X				
Ejector 1003	523							X	X	X	X
Blasting nozzle 521	35	X	X	X	X	X	X				
Air jet 521-10	36-4					X	X				
Air jet 521-15	36-5	X	X	X	X						
Tube attachment 521	37	X	X	X	X	X	X				
Blasting nozzle 523	41							X	X	X	X
Air jet 523	42							X	X	X	X
Tube attachment 523	45							X	X	X	X
Gun kit 521-10 complete						X	X				
Gun kit 521-15 complete		X	X	X	X						
Light unit complete	503	X	X	X	X	X	X	X	X		
Pedal 68 & 69	68TR	X	X	X	X	X	X				
Turntable	501	X	X	X	X	X	X				
Blasting agent container	511	X	X	X	X	X					
Air pressure regulator	515	X	X	X	X	X	X	X	X	X	X
Throttle + 2 adaptors	502	X	X	X	X						
Cleaning air gun compl.	520	X	X	X	X	X	X				
Paint trap kit	A 85	FOR PAINTING CABINET ILB 200 & 300									
Tube attachm. incl. spring	63	X	X	X	X	X	X	X	X	X	X
T tube 1/4" - 3/8"	67	X	X	X	X	X	X				

ILB-MASKINER
Kungälv

TRANSPORT

All operations involving lifting the blasting cabinets must be performed from the right hand side, using a lifting device with forks long enough to reach across the width of the machine.

NOTE Some machines are top heavy and must be handled accordingly.

On models with a collection box under the door, fit this with the door held open. There is a recess provided to take the box.

ELECTRICAL CONNECTION

The machine must have a reliable earth connection for operator safety. The connection can be from a socket, appropriate for the power required, or the machine can be permanently connected, in which case it will have to be bolted to the floor. For this purpose there are holes in the feet of models 1100 and bigger; the other models will have to be held down by means of the lifting beams.

Make certain that a qualified electrician performs any electrical work.

COMPRESSED AIR CONNECTION

The compressed air connection is to the foot valve or to the main valve, according to model. Use teflon sealing tape on any threaded parts.

If a filter-regulator is included, it must be fitted as close to the blasting cabinet as possible, in order to ensure removal of any condensate. Check the filter-regulator type against the proposed air consumption, see specifications. Be certain to use air as clean and dry as possible.

NOTE: no tool lubricator must be connected in the air line to the machine. The oil would ruin the blasting grit (or glass beads etc.) and make a good result impossible.
A condensate trap in the air line is highly recommended.

Some types of blasting grit as well as some types of work surfaces may require a reduced air pressure in order to avoid damaging the surface. Ask your supplier for advice on this.

Make certain that the air line to the machine is adequate. If the pressure indicated on the regulator gauge drops significantly when the gun is operated, the air line may be of inadequate capacity.

EC Declaration of Conformity

TRANSLATION
(2006/42/EC, Annex 2A)

Manufacturer:

Company name:	ILB-Maskiner Development AB
Address:	Svarvaregatan 21, 442 23 Kungälv

Authorised person:

Name:	Mikael Bengtsson
Company name:	ILB-Maskiner Development AB
Address:	Svarvaregatan 21, 442 23 Kungälv

herewith declares that the machinery

ILB 700, ILB 775, ILB 1100, ILB 1200, ILB 2000, ILB 2500, ILB 2500T, ILB 560, ILB 560T, ILB 2200, ILB 1500, ILB 1500T, ILB 2000R, ILB 500R, ILB 560R

is in conformity with all relevant provisions of ordinances in Machinery directive 2006/42/EC

Furthermore declares that the machinery is in conformity with all relevant provisions of ordinances in:

EMC-directive 2014/30/EU

and that following (parts of) standards and/or technical specifications referenced below have been applied: EN ISO 12100:2010

Place: Kungälv Date 2019-10-22

Signature .....

Identification Mikael Bengtsson, Manager

EG-försäkran om överensstämmelse

ORIGINAL
(2006/42/EG, Bilaga II 1A)

Tillverkare:

Företagsnamn: ILB-Maskiner Development AB
Adress: Svarvaregatan 21, 442 23 Kungälv

Behörig person:

Namn: Mikael Bengtsson
Företagsnamn: ILB-Maskiner Development AB
Adress: Svarvaregatan 21, 442 23 Kungälv

försäkrar härmed att maskinen

ILB 700, ILB 775, ILB 1100, ILB 1200, ILB 2000, ILB 2500, ILB 2500T, ILB 560, ILB 560T, ILB 2200, ILB 1500, ILB 1500T, ILB 2000R, ILB 500R, ILB 560R

överensstämmer med alla tillämpliga bestämmelser i Maskindirektivet 2006/42/EG

Vidare försäkras att maskinen överensstämmer med alla tillämpliga bestämmelser i:

EMC-direktivet 2014/30/EU

och att standarderna och/eller tekniska specifikationer enligt nedan är tillämpade:
EN ISO 12100:2010

Ort Kungälv Datum 2019-10-22

Underskrift .....

Identifikation Mikael Bengtsson VD

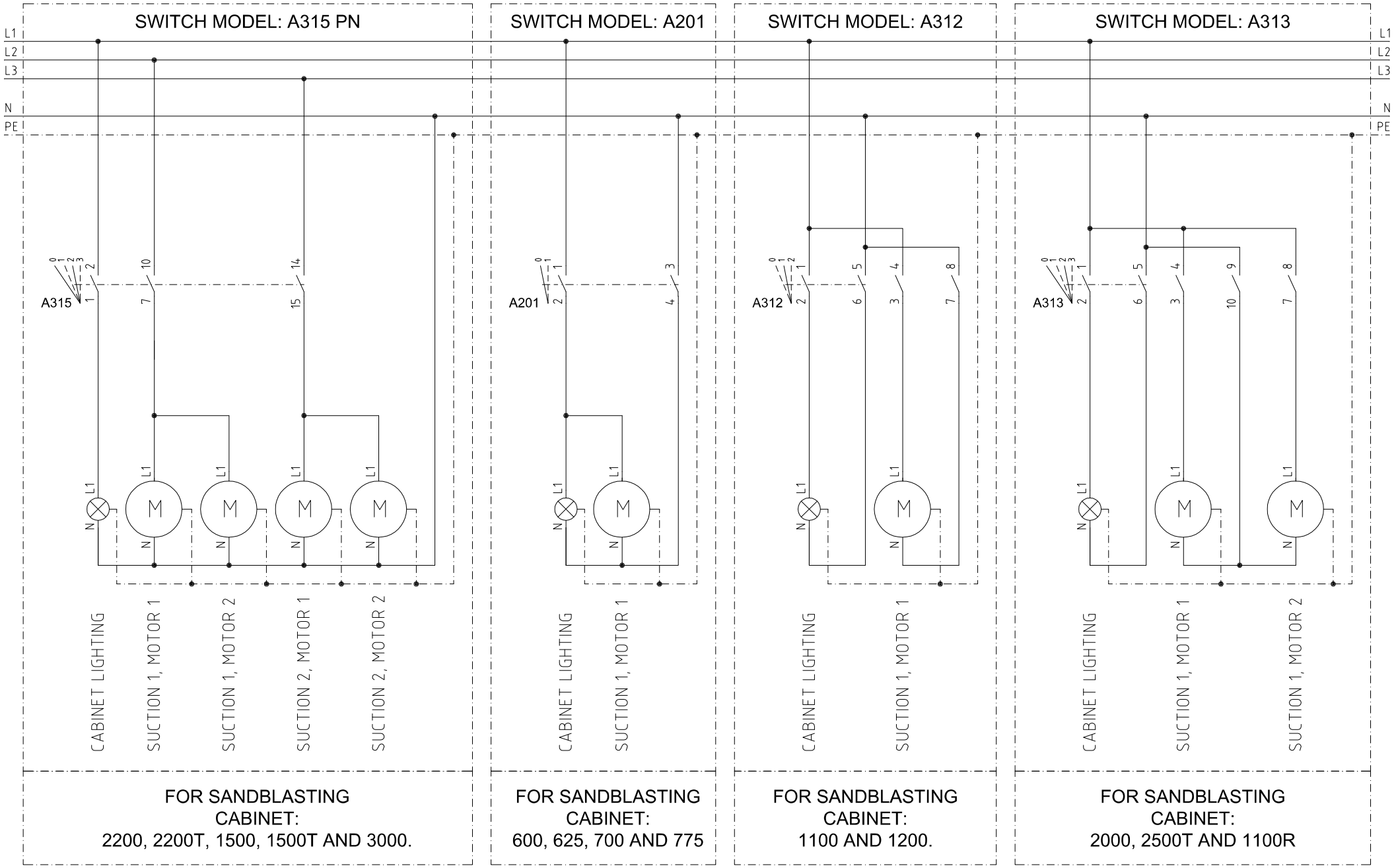

For Support Please Contact Us:
ILB Maskiner Development AB
Svarvaregatan 21
S-442 34 Kungälv
Sweden
info@ilb-maskiner.se

NR.	ÄNDRING	SIGN.	DATUM

SANDBLASTING CABINET

Installation Intruction

ILB-Maskiner Develepment AB

ARBETSNUMMER		RITNINGSNUMMER
		10032201-100
KONSTRUERAD AV	RITAD AV	BLAD
M.B.	A.G.	100
DATUM	REV.	FORTS.
2010-03-22	X	--

Adress:
ILB Maskiner Development AB
Svarvaregatan 21
S-442 34 Kungälv

Tel. +46-303-18407
Fax +46-303-18406

Mail info@ilb-maskiner.se
www.ilb-maskiner.se

ILB-MASKINER
Kungälv

Återförsäljare: